Ata de Registro de Preços

MINISTÉRIO DA DEFESA

EXÉRCITO BRASILEIRO

COMANDO MILITAR DO LESTE

1º BATALHÃO DE GUARDAS

"BATALHÃO DO IMPERADOR"

Processo Administrativo n° 64057.001968/2025-47

Ata de Registro de Preços nº 90005/2025

1. DO OBJETO

O 1° Batalhão de Guardas, com sede na Avenida Pedro II, 158, São Cristóvão, na cidade de Rio de Janeiro/RJ, inscrito no CNPJ sob o nº 10.284.791/0001-82, neste ato representado pelo Ten Cel RAFAEL RIBEIRO SALES, nomeado pela Portaria nº 730, de 23 de maio de 2024, publicada no DOU n° 100 de 24 de maio de 2024, portador da Matrícula Funcional nº 0420281743, considerando o julgamento da licitação na modalidade de pregão, na forma eletrônica, para REGISTRO DE PREÇOS nº 90005/2025, publicada no PNCP de 27 de junho de 2025, processo administrativo n.º 64057.001968/2025-47, RESOLVE registrar os preços das empresas indicadas e qualificadas nesta ATA, de acordo com a classificação por elas alcançadas e nas quantidades cotadas, atendendo as condições previstas no Edital de licitação, sujeitando-se as partes às normas constantes na Lei nº 14.133, de 1º de abril de 2021, no Decreto n.º 11.462, de 31 de março de 2023, e em conformidade com as disposições a seguir:

DO OBJETO

1.1. A presente Ata tem por objeto o registro de preços para a eventual aquisição de uniformes históricos, especificados nos itens do Termo de Referência, anexo I do edital de licitação n.º 90005/2025, que é parte integrante desta Ata, assim como as propostas cujos preços tenham sido registrados, independentemente de transcrição.

2. DOS PREÇOS, ESPECIFICAÇÕES E QUANTITATIVOS

2.1. O preço registrado, as especificações do objeto, as quantidades mínimas e máximas de cada item, fornecedores e as demais condições ofertadas nas propostas são as que seguem:

O PRECO BOM COMERCIO E SERVICOS LTDA CNPJ: 40.454.939/0001-40 TELEFONE: (21) 99638-6131 ENDEREÇO: RUA CAMBAUBA, Nº 590 - JARDIM GUANABARA - RIO DE JANEIRO -RJ EMAIL: opbcomercio@hotmail.com					
Item	**Descrição**	**Unid. Fornec.**	**Quant.**	**Valor Unit.**	**Valor Total**
1	<u>Barretina:</u> Barretina de couro na cor preta, encimada por um penacho azul na base e amarelo no topo, guarnecida por um debrum na parte inferior em oleado preto, com 10 mm de largura, possui, lateralmente, duas tiras em oleado preto, formando um ângulo de lados ligeiramente curvos que atingem a guarnição superior e cujo vértice se apoia na parte inferior, sendo composta das seguintes partes: copa circular de 210 mm de diâmetro, de pano preto; pala de 40 mm de largura, de fibra na cor dourada, aplicada, em todo o seu comprimento, à parte anterior da barretina; açucena de metal dourado com 50 mm de altura, colocado na parte superior da barretina, para receber o penacho; guarnição, em chapa de metal dourado, coroa imperial e corneta, em metal dourado, colocadas acima da guarnição, penacho de penas azuis na base e amarelo no topo, com 180 mm de altura. **Os tamanhos e modelos deverão ser entregues conforme solicitação do almoxarifado do 1º BG.** 	Und	375	R$ 236,90	R$ 88.837,50

	 				
2	Jaqueta Azul-ferrete: Jaqueta azul-ferrete, de oficial e de praça, é feita em modelo de casaca, com aba singular, na cor azul-ferrete; aberta em toda a sua extensão e com Brasão Imperial; gola em pé, na cor azul-ferrete com debrum em passamanaria dourada com 13 mm de largura; canhões paramentados na cor vermelha com detalhes em passamanaria dourada em formato triangular; com canhão de 130 mm e com três botões dourados com 13 mm de diâmetro com Brasão Imperial; forrada internamente na cor vermelha, possuindo dois passadores em cada ombro para colocação das dragonas ou charlateiras; contém o distintivo Tope Nacional: círculo de tecido na cor verde com 25 mm de diâmetro e um listel, em forma de divisa chanfrada, com o vértice para baixo, em amarelo-ouro, contendo inscrição "INDEPENDÊNCIA OU MORTE" costurado no terço superior da manga esquerda; **Os tamanhos e modelos deverão ser entregues conforme solicitação do almoxarifado do 1º BG.** • A jaqueta, para os **OFICIAIS SUPERIORES**, leva **cinco** listras de cor amarela, na parte vermelha, próximo ao punho, conforme a imagem. 	Und	100	R$ 363,10	R$ 36.310,00

	• A jaqueta, para o **CAP**, leva **três** listras de cor amarela, na parte vermelha, próximo ao punho, conforme a imagem.  • A jaqueta, para **1º TEN**, leva **duas** listras de cor amarela, na parte vermelha, próximo ao punho, conforme a imagem.  • A jaqueta, para o **2º TEN**, leva **uma** listra de cor amarela na parte vermelha, próximo ao punho, conforme a imagem.  • Para Praça, é idêntica à de Oficial, contendo o distintivo da cor verde com a inscrição "INDEPENDÊNCIA OU MORTE" costurado no terço superior da manga esquerda;				







- A jaqueta, para o **SUB TENENTE**, leva **um** losango de cor amarela, na parte azul, próximo ao punho, conforme a imagem.



- A jaqueta, para o **1º SGT**, leva **cinco** listras de cor amarela, na parte azul, próximo ao punho, conforme a imagem.



- A jaqueta, para o **2º SGT**, leva **quatro** listras de cor amarela, na parte azul, próximo ao punho, conforme a imagem.



- A jaqueta, para o **3º SGT**, leva **três** listras de cor amarela, na parte azul, próximo ao punho, conforme a imagem.



	• A jaqueta, para o **SOLDADO**, leva **uma** listra de cor amarela, na parte azul, próximo ao punho, conforme a imagem. 				
3	<u>Dragona para oficiais:</u> Dragona para oficiais constituída de pala de metal dourado, ondulada, de forma retangular, chanfrada na parte superior, onde há a Coroa Imperial e um botão dourado, com o Brasão Imperial, de 15 mm de diâmetro, palmatória circular de metal dourado, com franjas, sendo de canutões dourados para oficial superior; de canutilhos dourados para capitão e tenente; de fios de seda vermelha, tendo intercaladas três ordens de fios de seda dourada, para subtenente; e de fios de seda vermelha, para sargento. **Todos os metais deverão ser brilhantes e não fosco. Os tamanhos e modelos deverão ser entregues conforme solicitação do almoxarifado do 1º BG.** • DRAGONA OFICIAIS SUPERIORES 	Par	30	R$ 206,75	R$ 6.202,50

	• DRAGONA CAPITÃES E TENENTES  • DRAGONA SUBTENENTES  • DRAGONA SARGENTOS 				

6	<u>Faixa vermelha:</u> Faixa vermelha, material elastano, com 150mm de largura por 3.000mm de comprimento; e confeccionada na cor vermelha, com borla e franja douradas. **Os tamanhos e modelos deverão ser entregues conforme solicitação do almoxarifado do 1º BG.**  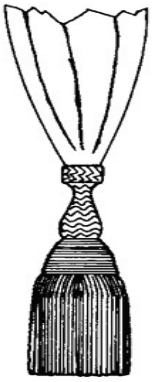	Und	100	R$ 133,50	R$ 13.350,00
7	<u>Cinto talabarte branco (para oficial):</u>	Und	100	R$ 232,00	R$ 23.200,00

	Cinto talabarte branco (para oficial) é feito de couro branco com ferragens em metal dourado e possui guia de espada. **Todos os metais deverão ser brilhantes e não fosco**. **Os tamanhos e modelos deverão ser entregues conforme solicitação do almoxarifado do 1º BG.** 				
9	<u>Cinto suspensório em "X", branco (para praça):</u> Cinto suspensório em X , branco (para praça, a ponteira traz as Armas Imperiais e a fivela, a Coroa Imperial, é feito de couro branco, com 50 mm de largura nos suspensórios e 45 mm no cinto, tem, no cruzamento dos suspensórios e no cinto, placas de metal dourado com distintivo de Unidade, de 60 mm de largura e 50 mm de altura, na parte anterior, um encaixe para prender a alça de metal existente na outra parte do cinto, nas alças e na parte de trás, duas fivelas de metal dourado, para regulagem de altura do suspensório; e no lado esquerdo, possui um porta sabre. **Todos os metais deverão ser brilhantes e não fosco. Os tamanhos e modelos deverão ser entregues conforme solicitação do almoxarifado do 1º BG.**	Und	375	R$ 199,90	R$ 74.962,50

	  				

	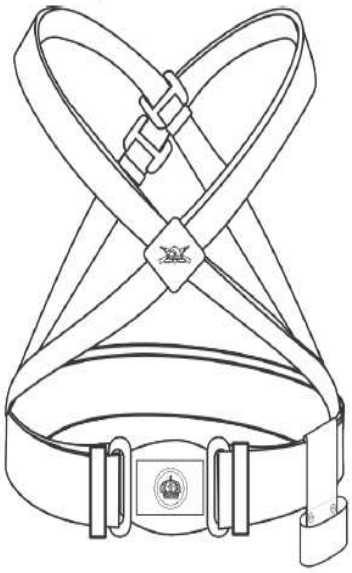 **OBS**.: A PARTE CENTRAL DO SUSPENSÓRIO, EM METAL DOURADO, É COMPOSTA PELO SÍMBOLO DA INFANTARIA, CONFORME IMAGEM: 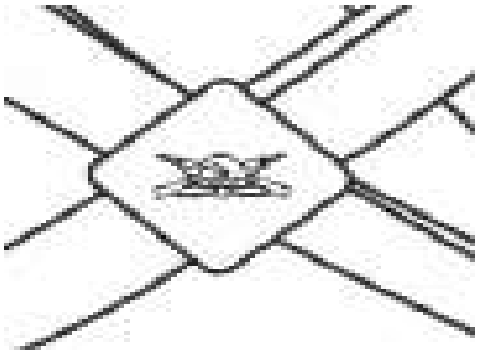 				

13	Jaqueta Azul-ferrete: Jaqueta azul-ferrete, de oficial e de praça músicos, é feita em modelo de casaca, com aba singular, na cor azul-ferrete; aberta em toda a sua extensão e com Brasão Imperial; gola em pé, na cor azul-ferrete com debrum em passamanaria dourada com 13mm de largura; canhões paramentados na cor vermelha com detalhes em passamanaria dourada em formato triangular; com canhão de 130mm e com três botões dourados com 13mm de diâmetro com Brasão Imperial; forrada internamente na cor vermelha, possuindo dois passadores em cada ombro para colocação das dragonas ou charlateiras; contém o distintivo Tope Nacional: círculo de tecido na cor verde com 25mm de diâmetro e um listel, em forma de divisa chanfrada, com o vértice para baixo, em amarelo-ouro, contendo inscrição "INDEPENDÊNCIA OU MORTE" costurada no terço superior da manga esquerda; a jaqueta de musicista tem detalhes de sianinha dupla, dourados, na parte frontal, as quais se sobrepõem os botões dourados medindo na horizontal a largura da parte frontal da peça e uma saianinha para cada botão dourado, totalizando 7 saianinhas douradas do mesmo material que é feito as listras douradas no canhão que identifica a graduação do militar em cada túnica, cada saianinha dupla com comprimento de 14cm. **Os tamanhos e modelos deverão ser entregues conforme solicitação do almoxarifado do 1º BG.**	Und	150	R$ 474,00	R$ 71,100,00

	• Exemplo da parte **frontal** para a jaqueta de musicista de todas os postos e graduações: capitão, 1º tenente, 2º tenente, subtenente, 1ºsgt, 2ºsgt, 3ºsgt, cabo e soldado, mudando somente a parte da graduação nos punhos. Na foto temos uma jaqueta para soldado músico.  • A jaqueta, para **1º tenente**, leva duas listras de cor amarela, a jaqueta de **2º tenente** leva uma listra de cor amarela na parte vermelha, próximo ao punho, conforme a imagem.  • Para Praça músico, é idêntica à de Oficial, contendo o distintivo da cor verde com a inscrição "INDEPENDÊNCIA OU MORTE" costurada no terço superior da manga esquerda;				

	   • A jaqueta, para o **SUB TENENTE músico**, leva **um** losango de cor amarela, na parte azul, próximo ao punho, conforme a imagem.				



- A jaqueta, para o **1º SGT**, leva **cinco** listras de cor amarela, na parte azul, próximo ao punho.

- A jaqueta, para o **2º SGT**, leva **quatro** listras de cor amarela, na parte azul, próximo ao punho, conforme a imagem.



- A jaqueta, para o **3º SGT**, leva **três** listras de cor amarela, na parte azul, próximo ao punho, conforme a imagem.

					
14	(COTA RESERVADA DO ITEM 01) Barretina: Barretina de couro na cor preta, encimada por um penacho azul na base e amarelo no topo, guarnecida por um debrum na parte inferior em oleado preto, com 10 mm de largura, possui, lateralmente, duas tiras em oleado preto, formando um ângulo de lados ligeiramente curvos que atingem a guarnição superior e cujo vértice se apoia na parte inferior, sendo composta das seguintes partes: copa circular de 210 mm de diâmetro, de pano preto; pala de 40 mm de largura, de fibra na cor dourada, aplicada, em todo o seu comprimento, à parte anterior da barretina; açucena de metal dourado com 50 mm de altura, colocado na parte superior da barretina, para receber o penacho; guarnição, em chapa de metal dourado, coroa imperial e corneta, em metal dourado, colocadas acima da guarnição, penacho de penas azuis na base e amarelo no topo, com 180 mm de altura. **Os tamanhos e modelos deverão ser entregues conforme solicitação do almoxarifado do 1º BG.**	Und	125	R$ 239,95	R$ 29.993,75

					
16	(COTA RESERVADA DO ITEM 09) Cinto suspensório em "X", branco (para praça): Cinto suspensório em X , branco (para praça, a ponteira traz as Armas Imperiais e a fivela, a Coroa Imperial, é feito de couro branco, com 50 mm de largura nos suspensórios e 45 mm no cinto, tem, no cruzamento dos suspensórios e no cinto, placas de metal dourado com distintivo de Unidade, de 60 mm de largura e 50 mm de altura, na parte anterior, um encaixe para prender a alça de metal existente na outra parte do cinto, nas alças e na parte de trás, duas fivelas de metal dourado, para regulagem de altura do suspensório; e no lado esquerdo, possui um porta sabre. **Todos os metais deverão ser brilhantes e não fosco. Os tamanhos e modelos deverão ser entregues conforme solicitação do almoxarifado do 1º BG.**	Und	125	R$ 239,45	R$ 29.931,25

	 				
18	(COTA RESERVADA DO ITEM 13) Jaqueta Azul-ferrete: Jaqueta azul-ferrete, de oficial e de praça músicos, é feita em modelo de casaca, com aba singular, na cor azul-ferrete; aberta em toda a sua extensão e com Brasão Imperial; gola em pé, na cor azul-ferrete com debrum em passamanaria dourada com 13mm de largura; canhões paramentados na cor vermelha com detalhes em passamanaria dourada em formato triangular; com canhão de 130mm e com três botões dourados com 13mm de diâmetro com Brasão Imperial; forrada internamente na cor vermelha, possuindo dois passadores em cada ombro para colocação das dragonas ou charlateiras; contém o distintivo Tope Nacional: círculo de tecido na cor verde com 25mm de diâmetro e um listel, em forma de divisa chanfrada, com o vértice para baixo, em amarelo-ouro, contendo inscrição “INDEPENDÊNCIA OU MORTE” costurada no terço superior da	Und	50	R$ 479,50	R$ 23.975,00

	manga esquerda; a jaqueta de musicista tem detalhes de sianinha dupla, dourados, na parte frontal, as quais se sobrepõem os botões dourados medindo na horizontal a largura da parte frontal da peça e uma saianinha para cada botão dourado, totalizando 7 saianinhas douradas do mesmo material que é feito as listras douradas no canhão que identifica a graduação do militar em cada túnica, cada saianinha dupla com comprimento de 14cm. **Os tamanhos e modelos deverão ser entregues conforme solicitação do almoxarifado do 1º BG.** • Exemplo da parte **frontal** para a jaqueta de musicista de todas os postos e graduações: capitão, 1º tenente, 2º tenente, subtenente, 1ºsgt, 2ºsgt, 3ºsgt, cabo e soldado, mudando somente a parte da graduação nos punhos. Na foto temos uma jaqueta para soldado músico.  • A jaqueta, para **1º tenente**, leva duas listras de cor amarela, a jaqueta de **2º tenente** leva uma listra de cor amarela na parte vermelha, próximo ao punho, conforme a imagem.				



- Para Praça músico, é idêntica à de Oficial, contendo o distintivo da cor verde com a inscrição "INDEPENDÊNCIA OU MORTE" costurada no terço superior da manga esquerda;







- A jaqueta, para o **SUB TENENTE músico**, leva **um** losango de cor amarela, na parte azul, próximo ao punho, conforme a imagem.



- A jaqueta, para o **1º SGT**, leva **cinco** listras de cor amarela, na parte azul, próximo ao punho.

	• A jaqueta, para o **2º SGT**, leva **quatro** listras de cor amarela, na parte azul, próximo ao punho, conforme a imagem.  • A jaqueta, para o **3º SGT**, leva **três** listras de cor amarela, na parte azul, próximo ao punho, conforme a imagem. 				
Valor total					R$ 326.762,50

2.2. A listagem do cadastro de reserva referente ao presente registro de preços consta como anexo a esta Ata.

3. ÓRGÃO(S) GERENCIADOR E PARTICIPANTE(S)

3.1. O órgão gerenciador será o 1° Batalhão de Guardas.

3.2. Além do gerenciador, não há órgãos e entidades públicas participantes do registro de preços.

4. DA ADESÃO À ATA DE REGISTRO DE PREÇOS (item obrigatório)

4.1. Não será admitida a adesão à ata de registro de preços decorrente desta licitação, conforme justificativa apresentada nos estudos técnicos preliminares.

Vedação a acréscimo de quantitativos

4.2. É vedado efetuar acréscimos nos quantitativos fixados na ata de registro de preços.

5. VALIDADE, FORMALIZAÇÃO DA ATA DE REGISTRO DE PREÇOS E CADASTRO RESERVA

5.1. A validade da Ata de Registro de Preços será de 1 (um) ano, contado a partir do primeiro dia útil subsequente à data de divulgação no PNCP, podendo ser prorrogada por igual período, mediante a anuência do fornecedor, desde que comprovado o preço vantajoso.

5.1.1. Em caso de prorrogação da ata, poderá ser renovado o quantitativo originalmente registrado.

5.1.2. O contrato decorrente da ata de registro de preços terá sua vigência estabelecida no próprio instrumento contratual e observará no momento da contratação e a cada exercício financeiro a disponibilidade de créditos orçamentários, bem como a previsão no plano plurianual, quando ultrapassar 1 (um) exercício financeiro.

5.1.3. Na formalização do contrato ou do instrumento substituto deverá haver a indicação da disponibilidade dos créditos orçamentários respectivos.

5.2. A contratação com os fornecedores registrados na ata será formalizada pelo órgão ou pela entidade interessada por intermédio de instrumento contratual, emissão de nota de empenho de despesa, autorização de compra ou outro instrumento hábil, conforme o art. 95 da Lei nº 14.133, de 2021.

5.2.1. O instrumento contratual de que trata o item 5.2. deverá ser assinado no prazo de validade da ata de registro de preços.

5.3. Os contratos decorrentes do sistema de registro de preços poderão ser alterados, observado o art. 124 da Lei nº 14.133, de 2021.

5.4. Após a homologação da licitação, deverão ser observadas as seguintes condições para formalização da ata de registro de preços:

5.4.1. Serão registrados na ata os preços e os quantitativos do adjudicatário, devendo ser observada a possibilidade de o licitante oferecer ou não proposta em quantitativo inferior ao máximo previsto no edital e se obrigar nos limites dela;

5.4.2. Será incluído na ata, na forma de anexo, o registro dos licitantes ou dos fornecedores que:

5.4.2.1. Aceitarem cotar os bens, as obras ou os serviços com preços iguais aos do adjudicatário, observada a classificação da licitação; e

5.4.2.2. Mantiverem sua proposta original.

5.4.3. Será respeitada, nas contratações, a ordem de classificação dos licitantes ou dos fornecedores registrados na ata.

5.5. O registro a que se refere o item 5.4.2 tem por objetivo a formação de cadastro de reserva para o caso de impossibilidade de atendimento pelo signatário da ata.

5.6. Para fins da ordem de classificação, os licitantes ou fornecedores que aceitarem reduzir suas propostas para o preço do adjudicatário antecederão aqueles que mantiverem sua proposta original.

5.7. A habilitação dos licitantes que comporão o cadastro de reserva a que se refere o item 5.4.2.2 somente será efetuada quando houver necessidade de contratação dos licitantes remanescentes, nas seguintes hipóteses:

5.7.1. Quando o licitante vencedor não assinar a ata de registro de preços, no prazo e nas condições estabelecidos no edital; e

5.7.2. Quando houver o cancelamento do registro do licitante ou do registro de preços nas hipóteses previstas no item 9.

5.8. O preço registrado com indicação dos licitantes e fornecedores será divulgado no PNCP e ficará disponibilizado durante a vigência da ata de registro de preços.

5.9. Após a homologação da licitação ou da contratação direta, o licitante mais bem classificado ou o fornecedor, no caso da contratação direta, será convocado para assinar a ata de registro de preços, no prazo e nas condições estabelecidos no edital de licitação ou no aviso de contratação direta, sob pena de decair o direito, sem prejuízo das sanções previstas na Lei nº 14.133, de 2021.

5.9.1. O prazo de convocação poderá ser prorrogado 1 (uma) vez, por igual período, mediante solicitação do licitante ou fornecedor convocado, desde que apresentada dentro do prazo, devidamente justificada, e que a justificativa seja aceita pela Administração.

5.10. A ata de registro de preços será assinada por meio de assinatura digital e disponibilizada no Sistema de Registro de Preços.

5.11. Quando o convocado não assinar a ata de registro de preços no prazo e nas condições estabelecidos no edital ou no aviso de contratação, e observado o disposto no item 5.7, observando o item 5.7 e subitens, fica facultado à Administração convocar os licitantes remanescentes do cadastro de reserva, na ordem de classificação, para fazê-lo em igual prazo e nas condições propostas pelo primeiro classificado.

5.12. Na hipótese de nenhum dos licitantes que trata o item 5.4.2.1, aceitar a contratação nos termos do item anterior, a Administração, observados o valor estimado e sua eventual atualização nos termos do edital poderá:

5.12.1. Convocar para negociação os demais licitantes ou fornecedores remanescentes cujos preços foram registrados sem redução, observada a ordem de classificação, com vistas à obtenção de preço melhor, mesmo que acima do preço do adjudicatário; ou

5.12.2. Adjudicar e firmar o contrato nas condições ofertadas pelos licitantes ou fornecedores remanescentes, atendida a ordem classificatória, quando frustrada a negociação de melhor condição.

5.13. A existência de preços registrados implicará compromisso de fornecimento nas condições

estabelecidas, mas não obrigará a Administração a contratar, facultada a realização de licitação específica para a aquisição pretendida, desde que devidamente justificada.

6. ALTERAÇÃO OU ATUALIZAÇÃO DOS PREÇOS REGISTRADOS

6.1. Os preços registrados poderão ser alterados ou atualizados em decorrência de eventual redução dos preços praticados no mercado ou de fato que eleve o custo dos bens, das obras ou dos serviços registrados, nas seguintes situações:

6.1.1. Em caso de força maior, caso fortuito ou fato do príncipe ou em decorrência de fatos imprevisíveis ou previsíveis de consequências incalculáveis, que inviabilizem a execução da ata tal como pactuada, nos termos da alínea "d" do inciso II do caput do art. 124 da Lei nº 14.133, de 2021;

6.1.2. Em caso de criação, alteração ou extinção de quaisquer tributos ou encargos legais ou a superveniência de disposições legais, com comprovada repercussão sobre os preços registrados;

6.1.3. Na hipótese de previsão no edital ou no aviso de contratação direta de cláusula de reajustamento ou repactuação sobre os preços registrados, nos termos da Lei nº 14.133, de 2021.

6.1.3.1. No caso do reajustamento, deverá ser respeitada a contagem da anualidade e o índice previstos para a contratação;

6.1.3.2. No caso da repactuação, poderá ser a pedido do interessado, conforme critérios definidos para a contratação.

7. NEGOCIAÇÃO DE PREÇOS REGISTRADOS

7.1. Na hipótese de o preço registrado tornar-se superior ao preço praticado no mercado por motivo superveniente, o órgão ou entidade gerenciadora convocará o fornecedor para negociar a redução do preço registrado.

7.1.1. Caso não aceite reduzir seu preço aos valores praticados pelo mercado, o fornecedor será liberado do compromisso assumido quanto ao item registrado, sem aplicação de penalidades administrativas.

7.1.2. Na hipótese prevista no item anterior, o gerenciador convocará os fornecedores do cadastro de reserva, na ordem de classificação, para verificar se aceitam reduzir seus preços aos valores de mercado e não convocará os licitantes ou fornecedores que tiveram seu registro cancelado.[A1]

7.1.3. Se não obtiver êxito nas negociações, o órgão ou entidade gerenciadora procederá ao cancelamento da ata de registro de preços, adotando as medidas cabíveis para obtenção de contratação mais vantajosa.

7.1.4. Na hipótese de redução do preço registrado, o gerenciador comunicará aos órgãos e às entidades que tiverem firmado contratos decorrentes da ata de registro de preços para que avaliem a conveniência e a oportunidade de diligenciarem negociação com vistas à alteração contratual, observado o disposto no art. 124 da Lei nº 14.133, de 2021.

7.2. Na hipótese de o preço de mercado tornar-se superior ao preço registrado e o fornecedor não poder cumprir as obrigações estabelecidas na ata, será facultado ao fornecedor requerer ao gerenciador a alteração do preço registrado, mediante comprovação de fato superveniente que supostamente o impossibilite de cumprir o compromisso.

7.2.1. Neste caso, o fornecedor encaminhará, juntamente com o pedido de alteração, a documentação comprobatória ou a planilha de custos que demonstre a inviabilidade do preço registrado em relação às condições inicialmente pactuadas.

7.2.2. Na hipótese de não comprovação da existência de fato superveniente que inviabilize o preço registrado, o pedido será indeferido pelo órgão ou entidade gerenciadora e o fornecedor deverá cumprir as obrigações estabelecidas na ata, sob pena de cancelamento do seu registro, nos termos do item 9.1, sem prejuízo das sanções previstas na Lei nº 14.133, de 2021, e na legislação aplicável.

7.2.3. Na hipótese de cancelamento do registro do fornecedor, nos termos do item anterior, o gerenciador convocará os fornecedores do cadastro de reserva, na ordem de classificação, para verificar se aceitam manter seus preços registrados, observado o disposto no item 5.7.

7.2.4. Se não obtiver êxito nas negociações, o órgão ou entidade gerenciadora procederá ao cancelamento da ata de registro de preços, nos termos do item 9.4, e adotará as medidas cabíveis para a obtenção da contratação mais vantajosa.

7.2.5. Na hipótese de comprovação da majoração do preço de mercado que inviabilize o preço registrado, conforme previsto no item 7.2 e no item 7.2.1, o órgão ou entidade gerenciadora atualizará o preço registrado, de acordo com a realidade dos valores praticados pelo mercado.

7.2.6. O órgão ou entidade gerenciadora comunicará aos órgãos e às entidades que tiverem firmado contratos decorrentes da ata de registro de preços sobre a efetiva alteração do preço registrado, para que avaliem a necessidade de alteração contratual, observado o disposto no art. 124 da Lei nº 14.133, de 2021.

8. REMANEJAMENTO DAS QUANTIDADES REGISTRADAS NA ATA DE REGISTRO DE PREÇOS

8.1. As quantidades previstas para os itens com preços registrados nas atas de registro de preços poderão ser remanejadas pelo órgão ou entidade gerenciadora entre os órgãos ou as entidades participantes e não participantes do registro de preços.

8.2. O remanejamento somente poderá ser feito:

8.2.1. De órgão ou entidade participante para órgão ou entidade participante; ou

8.2.2. De órgão ou entidade participante para órgão ou entidade não participante.

8.3. O órgão ou entidade gerenciadora que tiver estimado as quantidades que pretende contratar será considerado participante para efeito do remanejamento.

8.4. Na hipótese de remanejamento de órgão ou entidade participante para órgão ou entidade não participante, serão observados os limites previstos no art. 32 do Decreto nº 11.462, de 2023[A2] .

8.5. Competirá ao órgão ou à entidade gerenciadora autorizar o remanejamento solicitado, com a redução do quantitativo inicialmente informado pelo órgão ou pela entidade participante, desde que haja prévia anuência do órgão ou da entidade que sofrer redução dos quantitativos informados.

8.6. Caso o remanejamento seja feito entre órgãos ou entidades dos Estados, do Distrito Federal ou de Municípios distintos, caberá ao fornecedor beneficiário da ata de registro de preços, observadas as condições nela estabelecidas, optar pela aceitação ou não do fornecimento decorrente do remanejamento dos itens.

8.7.Na hipótese da compra centralizada, não havendo indicação pelo órgão ou pela entidade gerenciadora, dos quantitativos dos participantes da compra centralizada, nos termos do item 8.3, a distribuição das quantidades para a execução descentralizada será por meio do remanejamento.

9. CANCELAMENTO DO REGISTRO DO LICITANTE VENCEDOR E DOS PREÇOS REGISTRADOS

9.1.O registro do fornecedor será cancelado pelo gerenciador, quando o fornecedor:

9.1.1. Descumprir as condições da ata de registro de preços, sem motivo justificado;

9.1.2. Não retirar a nota de empenho, ou instrumento equivalente, no prazo estabelecido pela Administração sem justificativa razoável;

9.1.3. Não aceitar manter seu preço registrado, na hipótese prevista no artigo 27, § 2º, do Decreto nº 11.462, de 2023; ou

9.1.4. Sofrer sanção prevista nos incisos III ou IV do caput do art. 156 da Lei nº 14.133, de 2021.

9.1.4.1. Na hipótese de aplicação de sanção prevista nos incisos III ou IV do caput do art. 156 da Lei nº 14.133, de 2021, caso a penalidade aplicada ao fornecedor não ultrapasse o prazo de vigência da ata de registro de preços, poderá o órgão ou a entidade gerenciadora, mediante decisão fundamentada, decidir pela manutenção do registro de preços, vedadas contratações derivadas da ata enquanto perdurarem os efeitos da sanção.

9.2.O cancelamento de registros nas hipóteses previstas no item 9.1 será formalizado por despacho do órgão ou da entidade gerenciadora, garantidos os princípios do contraditório e da ampla defesa.

9.3. Na hipótese de cancelamento do registro do fornecedor, o órgão ou a entidade gerenciadora poderá convocar os licitantes que compõem o cadastro de reserva, observada a ordem de classificação.

9.4. O cancelamento dos preços registrados poderá ser realizado pelo gerenciador, em determinada ata de registro de preços, total ou parcialmente, nas seguintes hipóteses, desde que devidamente comprovadas e justificadas:

9.4.1. Por razão de interesse público;

9.4.2 A pedido do fornecedor, decorrente de caso fortuito ou força maior; ou

9.4.3. Se não houver êxito nas negociações, nas hipóteses em que o preço de mercado tornar-se superior ou inferior ao preço registrado, nos termos dos artigos 26, § 3º e 27, § 4º, ambos do Decreto nº 11.462, de 2023.

10. DAS PENALIDADES

10.1.O descumprimento da Ata de Registro de Preços ensejará aplicação das penalidades estabelecidas no edital.

10.1.1. As sanções também se aplicam aos integrantes do cadastro de reserva no registro de preços que, convocados, não honrarem o compromisso assumido injustificadamente após terem assinado a ata.

10.2. É da competência do gerenciador a aplicação das penalidades decorrentes do descumprimento do pactuado nesta ata de registro de preço (art. 7º, XIV, do Decreto nº 11.462, de 2023), exceto nas hipóteses em que o descumprimento disser respeito às contratações dos órgãos ou entidade participante, caso no qual caberá ao respectivo órgão participante a aplicação da penalidade (art.

8º, IX, do Decreto nº 11.462, de 2023).

10.3 O órgão ou entidade participante deverá comunicar ao órgão gerenciador qualquer das ocorrências previstas no item 9.1, dada a necessidade de instauração de procedimento para cancelamento do registro do fornecedor.

11. CONDIÇÕES GERAIS

11.1. As condições gerais de execução do objeto, tais como os prazos para entrega e recebimento, as obrigações da Administração e do fornecedor registrado, penalidades e demais condições do ajuste, encontram- se definidos no Termo de Referência, anexo ao edital.

Para firmeza e validade do pactuado, a presente Ata foi lavrada em 2 (duas) vias de igual teor, que, depois de lida e achada em ordem, vai assinada pelas partes.

O PRECO BOM COMERCIO E SERVICOS LTDA:40454939000140

Assinado de forma digital por O PRECO BOM COMERCIO E SERVICOS LTDA:40454939000140
Dados: 2025.10.21 10:03:28 -03'00'

debora s.albuquerque

DEBORA DE SOUZA ALBUQUERQUE
CPF: 102.232.767-40
Representante Legal

gov.br
Documento assinado digitalmente
RAFAEL RIBEIRO SALES
Data: 23/10/2025 10:34:15-0300
Verifique em https://validar.iti.gov.br

RAFAEL RIBEIRO SALES – TC
Ordenador de Despesas

Ata de Registro de Preços

MINISTÉRIO DA DEFESA

EXÉRCITO BRASILEIRO

COMANDO MILITAR DO LESTE

1º BATALHÃO DE GUARDAS

“BATALHÃO DO IMPERADOR”

Processo Administrativo n° 64057.001968/2025-47

Ata de Registro de Preços nº 90005/2025

1. DO OBJETO

O 1° Batalhão de Guardas, com sede na Avenida Pedro II, 158, São Cristóvão, na cidade de Rio de Janeiro/RJ, inscrito no CNPJ sob o nº 10.284.791/0001-82, neste ato representado pelo Ten Cel RAFAEL RIBEIRO SALES, nomeado pela Portaria nº 730, de 23 de maio de 2024, publicada no DOU n° 100 de 24 de maio de 2024, portador da Matrícula Funcional nº 0420281743, considerando o julgamento da licitação na modalidade de pregão, na forma eletrônica, para REGISTRO DE PREÇOS nº 90005/2025, publicada no PNCP de 27 de junho de 2025, processo administrativo n.º 64057.001968/2025-47, RESOLVE registrar os preços das empresas indicadas e qualificadas nesta ATA, de acordo com a classificação por elas alcançadas e nas quantidades cotadas, atendendo as condições previstas no Edital de licitação, sujeitando-se as partes às normas constantes na Lei nº 14.133, de 1º de abril de 2021, no Decreto n.º 11.462, de 31 de março de 2023, e em conformidade com as disposições a seguir:

DO OBJETO

1.1. A presente Ata tem por objeto o registro de preços para a eventual aquisição de uniformes históricos, especificados nos itens do Termo de Referência, anexo I do edital de licitação n.º 90005/2025, que é parte integrante desta Ata, assim como as propostas cujos preços tenham sido

registrados, independentemente de transcrição.

2. DOS PREÇOS, ESPECIFICAÇÕES E QUANTITATIVOS

2.1. O preço registrado, as especificações do objeto, as quantidades mínimas e máximas de cada item, fornecedores e as demais condições ofertadas nas propostas são as que seguem:

ORMITAL COMERCIO E SERVICOS LTDA **CNPJ: 19.037.262/0001-59** **TELEFONE: (21) 98344-0700 / (21) 97098-3140** **ENDEREÇO: RUA VALENTIM MAGALHÃES, Nº136 - VIGÁRIO GERAL RIO DE JANEIRO - RJ** **EMAIL: compras@ormital.com.br**					
Item	**Descrição**	**Unid. Fornec.**	**Quant.**	**Valor Unit.**	**Valor Total**
4	Charleteira para cabo e soldado: Charleteira para cabo e soldado tem forma própria, pala em couro vermelho com detalhes nas cores vermelha e branca e botão dourado. **Os tamanhos e modelos deverão ser entregues conforme solicitação do almoxarifado do 1º BG.**  	Par	435	R$ 99,00	R$ 43.065,00

	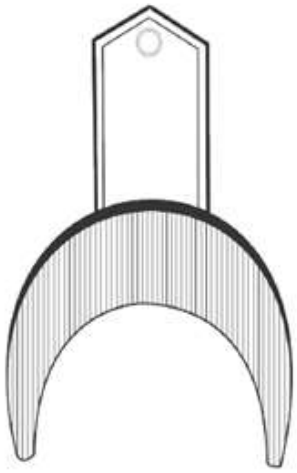				
8	Guia branca de espada: Guia branca de espada é feita de couro integral com flor pintada de branco e carnal lixado, sem apresentar pelos e fibras soltas, com ferragens em latão dourado. **Todos os metais deverão ser brilhantes e não fosco.** O fornecedor deste item deverá **obrigatoriamente** confeccionar este item de acordo com o modelo disponível no Almoxarifado do 1º Batalhão de Guardas (1ºBG). **Os tamanhos e modelos deverão ser entregues conforme solicitação do almoxarifado do 1º BG.** 	Und	100	R$ 124,00	R$ 12.400,00

11	Fiador do 1º Batalhão de Guarda: Fiador do 1º BG de cor amarelo, é confeccionado de cordões duplos, de gorgorão de raiom (amarelo); tem, ao centro, a 120 mm da parte superior, um nó de três laços de 45 mm de comprimento, e possui, na parte inferior, dois passadores de 10 mm de largura, em cordão trançado, arrematado por uma borla em forma de pera, de 50 mm de comprimento, revestida de tecido idêntico ao dos cordões. **Todos os metais deverão ser brilhantes e não fosco. Os tamanhos e modelos deverão ser entregues conforme solicitação do almoxarifado do 1º BG (Sendo os tamanhos P,M,G e XG)** 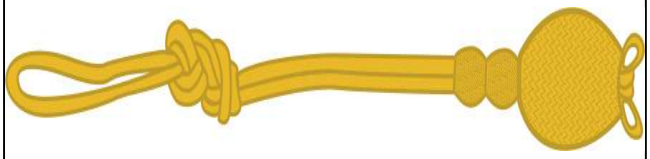  	Und	100	R$ 125,00	R$ 12.500,00
Valor total					R$ 67.965,00

2.2. A listagem do cadastro de reserva referente ao presente registro de preços consta como anexo a esta Ata.

3. ÓRGÃO(S) GERENCIADOR E PARTICIPANTE(S)

3.1. O órgão gerenciador será o 1° Batalhão de Guardas.

3.2. Além do gerenciador, não há órgãos e entidades públicas participantes do registro de preços.

4. DA ADESÃO À ATA DE REGISTRO DE PREÇOS (item obrigatório)

4.1. Não será admitida a adesão à ata de registro de preços decorrente desta licitação, conforme justificativa apresentada nos estudos técnicos preliminares.

Vedação a acréscimo de quantitativos

4.2. É vedado efetuar acréscimos nos quantitativos fixados na ata de registro de preços.

5. VALIDADE, FORMALIZAÇÃO DA ATA DE REGISTRO DE PREÇOS E CADASTRO RESERVA

5.1. A validade da Ata de Registro de Preços será de 1 (um) ano, contado a partir do primeiro dia útil subsequente à data de divulgação no PNCP, podendo ser prorrogada por igual período, mediante a anuência do fornecedor, desde que comprovado o preço vantajoso.

5.1.1. Em caso de prorrogação da ata, poderá ser renovado o quantitativo originalmente registrado.

5.1.2. O contrato decorrente da ata de registro de preços terá sua vigência estabelecida no próprio instrumento contratual e observará no momento da contratação e a cada exercício financeiro a disponibilidade de créditos orçamentários, bem como a previsão no plano plurianual, quando ultrapassar 1 (um) exercício financeiro.

5.1.3. Na formalização do contrato ou do instrumento substituto deverá haver a indicação da disponibilidade dos créditos orçamentários respectivos.

5.2. A contratação com os fornecedores registrados na ata será formalizada pelo órgão ou pela entidade interessada por intermédio de instrumento contratual, emissão de nota de empenho de despesa, autorização de compra ou outro instrumento hábil, conforme o art. 95 da Lei nº 14.133, de 2021.

5.2.1. O instrumento contratual de que trata o item 5.2. deverá ser assinado no prazo de validade da ata de registro de preços.

5.3. Os contratos decorrentes do sistema de registro de preços poderão ser alterados, observado o art. 124 da Lei nº 14.133, de 2021.

5.4. Após a homologação da licitação, deverão ser observadas as seguintes condições para formalização da ata de registro de preços:

5.4.1. Serão registrados na ata os preços e os quantitativos do adjudicatário, devendo ser observada a possibilidade de o licitante oferecer ou não proposta em quantitativo inferior ao máximo previsto no edital e se obrigar nos limites dela;

5.4.2. Será incluído na ata, na forma de anexo, o registro dos licitantes ou dos fornecedores que:

5.4.2.1. Aceitarem cotar os bens, as obras ou os serviços com preços iguais aos do

adjudicatário, observada a classificação da licitação; e

5.4.2.2. Mantiverem sua proposta original.

5.4.3. Será respeitada, nas contratações, a ordem de classificação dos licitantes ou dos fornecedores registrados na ata.

5.5. O registro a que se refere o item 5.4.2 tem por objetivo a formação de cadastro de reserva para o caso de impossibilidade de atendimento pelo signatário da ata.

5.6. Para fins da ordem de classificação, os licitantes ou fornecedores que aceitarem reduzir suas propostas para o preço do adjudicatário antecederão aqueles que mantiverem sua proposta original.

5.7. A habilitação dos licitantes que comporão o cadastro de reserva a que se refere o item 5.4.2.2 somente será efetuada quando houver necessidade de contratação dos licitantes remanescentes, nas seguintes hipóteses:

5.7.1. Quando o licitante vencedor não assinar a ata de registro de preços, no prazo e nas condições estabelecidos no edital; e

5.7.2. Quando houver o cancelamento do registro do licitante ou do registro de preços nas hipóteses previstas no item 9.

5.8. O preço registrado com indicação dos licitantes e fornecedores será divulgado no PNCP e ficará disponibilizado durante a vigência da ata de registro de preços.

5.9. Após a homologação da licitação ou da contratação direta, o licitante mais bem classificado ou o fornecedor, no caso da contratação direta, será convocado para assinar a ata de registro de preços, no prazo e nas condições estabelecidos no edital de licitação ou no aviso de contratação direta, sob pena de decair o direito, sem prejuízo das sanções previstas na Lei nº 14.133, de 2021.

5.9.1. O prazo de convocação poderá ser prorrogado 1 (uma) vez, por igual período, mediante solicitação do licitante ou fornecedor convocado, desde que apresentada dentro do prazo, devidamente justificada, e que a justificativa seja aceita pela Administração.

5.10. A ata de registro de preços será assinada por meio de assinatura digital e disponibilizada no Sistema de Registro de Preços.

5.11. Quando o convocado não assinar a ata de registro de preços no prazo e nas condições estabelecidos no edital ou no aviso de contratação, e observado o disposto no item 5.7, observando o item 5.7 e subitens, fica facultado à Administração convocar os licitantes remanescentes do cadastro de reserva, na ordem de classificação, para fazê-lo em igual prazo e nas condições propostas pelo primeiro classificado.

5.12. Na hipótese de nenhum dos licitantes que trata o item 5.4.2.1, aceitar a contratação nos termos do item anterior, a Administração, observados o valor estimado e sua eventual atualização nos termos do edital poderá:

5.12.1. Convocar para negociação os demais licitantes ou fornecedores remanescentes cujos preços foram registrados sem redução, observada a ordem de classificação, com vistas à obtenção de preço melhor, mesmo que acima do preço do adjudicatário; ou

5.12.2. Adjudicar e firmar o contrato nas condições ofertadas pelos licitantes ou fornecedores

remanescentes, atendida a ordem classificatória, quando frustrada a negociação de melhor condição.

5.13.A existência de preços registrados implicará compromisso de fornecimento nas condições estabelecidas, mas não obrigará a Administração a contratar, facultada a realização de licitação específica para a aquisição pretendida, desde que devidamente justificada.

6. ALTERAÇÃO OU ATUALIZAÇÃO DOS PREÇOS REGISTRADOS

6.1. Os preços registrados poderão ser alterados ou atualizados em decorrência de eventual redução dos preços praticados no mercado ou de fato que eleve o custo dos bens, das obras ou dos serviços registrados, nas seguintes situações:

6.1.1. Em caso de força maior, caso fortuito ou fato do príncipe ou em decorrência de fatos imprevisíveis ou previsíveis de consequências incalculáveis, que inviabilizem a execução da ata tal como pactuada, nos termos da alínea "d" do inciso II do caput do art. 124 da Lei nº 14.133, de 2021;

6.1.2. Em caso de criação, alteração ou extinção de quaisquer tributos ou encargos legais ou a superveniência de disposições legais, com comprovada repercussão sobre os preços registrados;

6.1.3. Na hipótese de previsão no edital ou no aviso de contratação direta de cláusula de reajustamento ou repactuação sobre os preços registrados, nos termos da Lei nº 14.133, de 2021.

6.1.3.1. No caso do reajustamento, deverá ser respeitada a contagem da anualidade e o índice previstos para a contratação;

6.1.3.2. No caso da repactuação, poderá ser a pedido do interessado, conforme critérios definidos para a contratação.

7. NEGOCIAÇÃO DE PREÇOS REGISTRADOS

7.1. Na hipótese de o preço registrado tornar-se superior ao preço praticado no mercado por motivo superveniente, o órgão ou entidade gerenciadora convocará o fornecedor para negociar a redução do preço registrado.

7.1.1. Caso não aceite reduzir seu preço aos valores praticados pelo mercado, o fornecedor será liberado do compromisso assumido quanto ao item registrado, sem aplicação de penalidades administrativas.

7.1.2. Na hipótese prevista no item anterior, o gerenciador convocará os fornecedores do cadastro de reserva, na ordem de classificação, para verificar se aceitam reduzir seus preços aos valores de mercado e não convocará os licitantes ou fornecedores que tiveram seu registro cancelado.[A1]

7.1.3. Se não obtiver êxito nas negociações, o órgão ou entidade gerenciadora procederá ao cancelamento da ata de registro de preços, adotando as medidas cabíveis para obtenção de contratação mais vantajosa.

7.1.4. Na hipótese de redução do preço registrado, o gerenciador comunicará aos órgãos e às entidades que tiverem firmado contratos decorrentes da ata de registro de preços para que avaliem a conveniência e a oportunidade de diligenciarem negociação com vistas à alteração contratual, observado o disposto no art. 124 da Lei nº 14.133, de 2021.

7.2. Na hipótese de o preço de mercado tornar-se superior ao preço registrado e o fornecedor não poder cumprir as obrigações estabelecidas na ata, será facultado ao fornecedor requerer ao gerenciador a alteração do preço registrado, mediante comprovação de fato superveniente que supostamente o impossibilite de cumprir o compromisso.

7.2.1. Neste caso, o fornecedor encaminhará, juntamente com o pedido de alteração, a documentação comprobatória ou a planilha de custos que demonstre a inviabilidade do preço registrado em relação às condições inicialmente pactuadas.

7.2.2. Na hipótese de não comprovação da existência de fato superveniente que inviabilize o preço registrado, o pedido será indeferido pelo órgão ou entidade gerenciadora e o fornecedor deverá cumprir as obrigações estabelecidas na ata, sob pena de cancelamento do seu registro, nos termos do item 9.1, sem prejuízo das sanções previstas na Lei nº 14.133, de 2021, e na legislação aplicável.

7.2.3. Na hipótese de cancelamento do registro do fornecedor, nos termos do item anterior, o gerenciador convocará os fornecedores do cadastro de reserva, na ordem de classificação, para verificar se aceitam manter seus preços registrados, observado o disposto no item 5.7.

7.2.4. Se não obtiver êxito nas negociações, o órgão ou entidade gerenciadora procederá ao cancelamento da ata de registro de preços, nos termos do item 9.4, e adotará as medidas cabíveis para a obtenção da contratação mais vantajosa.

7.2.5. Na hipótese de comprovação da majoração do preço de mercado que inviabilize o preço registrado, conforme previsto no item 7.2 e no item 7.2.1, o órgão ou entidade gerenciadora atualizará o preço registrado, de acordo com a realidade dos valores praticados pelo mercado.

7.2.6. O órgão ou entidade gerenciadora comunicará aos órgãos e às entidades que tiverem firmado contratos decorrentes da ata de registro de preços sobre a efetiva alteração do preço registrado, para que avaliem a necessidade de alteração contratual, observado o disposto no art. 124 da Lei nº 14.133, de 2021.

8. REMANEJAMENTO DAS QUANTIDADES REGISTRADAS NA ATA DE REGISTRO DE PREÇOS

8.1. As quantidades previstas para os itens com preços registrados nas atas de registro de preços poderão ser remanejadas pelo órgão ou entidade gerenciadora entre os órgãos ou as entidades participantes e não participantes do registro de preços.

8.2. O remanejamento somente poderá ser feito:

8.2.1. De órgão ou entidade participante para órgão ou entidade participante; ou

8.2.2. De órgão ou entidade participante para órgão ou entidade não participante.

8.3. O órgão ou entidade gerenciadora que tiver estimado as quantidades que pretende contratar será considerado participante para efeito do remanejamento.

8.4. Na hipótese de remanejamento de órgão ou entidade participante para órgão ou entidade não participante, serão observados os limites previstos no art. 32 do Decreto nº 11.462, de 2023[A2] .

8.5. Competirá ao órgão ou à entidade gerenciadora autorizar o remanejamento solicitado, com a redução do quantitativo inicialmente informado pelo órgão ou pela entidade participante, desde que haja prévia anuência do órgão ou da entidade que sofrer redução dos quantitativos informados.

8.6. Caso o remanejamento seja feito entre órgãos ou entidades dos Estados, do Distrito Federal ou

de Municípios distintos, caberá ao fornecedor beneficiário da ata de registro de preços, observadas as condições nela estabelecidas, optar pela aceitação ou não do fornecimento decorrente do remanejamento dos itens.

8.7. Na hipótese da compra centralizada, não havendo indicação pelo órgão ou pela entidade gerenciadora, dos quantitativos dos participantes da compra centralizada, nos termos do item 8.3, a distribuição das quantidades para a execução descentralizada será por meio do remanejamento.

9. CANCELAMENTO DO REGISTRO DO LICITANTE VENCEDOR E DOS PREÇOS REGISTRADOS

9.1. O registro do fornecedor será cancelado pelo gerenciador, quando o fornecedor:

9.1.1. Descumprir as condições da ata de registro de preços, sem motivo justificado;

9.1.2. Não retirar a nota de empenho, ou instrumento equivalente, no prazo estabelecido pela Administração sem justificativa razoável;

9.1.3. Não aceitar manter seu preço registrado, na hipótese prevista no artigo 27, § 2º, do Decreto nº 11.462, de 2023; ou

9.1.4. Sofrer sanção prevista nos incisos III ou IV do caput do art. 156 da Lei nº 14.133, de 2021.

9.1.4.1. Na hipótese de aplicação de sanção prevista nos incisos III ou IV do caput do art. 156 da Lei nº 14.133, de 2021, caso a penalidade aplicada ao fornecedor não ultrapasse o prazo de vigência da ata de registro de preços, poderá o órgão ou a entidade gerenciadora, mediante decisão fundamentada, decidir pela manutenção do registro de preços, vedadas contratações derivadas da ata enquanto perdurarem os efeitos da sanção.

9.2. O cancelamento de registros nas hipóteses previstas no item 9.1 será formalizado por despacho do órgão ou da entidade gerenciadora, garantidos os princípios do contraditório e da ampla defesa.

9.3. Na hipótese de cancelamento do registro do fornecedor, o órgão ou a entidade gerenciadora poderá convocar os licitantes que compõem o cadastro de reserva, observada a ordem de classificação.

9.4. O cancelamento dos preços registrados poderá ser realizado pelo gerenciador, em determinada ata de registro de preços, total ou parcialmente, nas seguintes hipóteses, desde que devidamente comprovadas e justificadas:

9.4.1. Por razão de interesse público;

9.4.2 A pedido do fornecedor, decorrente de caso fortuito ou força maior; ou

9.4.3. Se não houver êxito nas negociações, nas hipóteses em que o preço de mercado tornar-se superior ou inferior ao preço registrado, nos termos dos artigos 26, § 3º e 27, § 4º, ambos do Decreto nº 11.462, de 2023.

10. DAS PENALIDADES

10.1. O descumprimento da Ata de Registro de Preços ensejará aplicação das penalidades estabelecidas no edital.

10.1.1. As sanções também se aplicam aos integrantes do cadastro de reserva no registro de preços que, convocados, não honrarem o compromisso assumido injustificadamente após terem assinado a ata.

10.2. É da competência do gerenciador a aplicação das penalidades decorrentes do descumprimento do pactuado nesta ata de registro de preço (art. 7º, XIV, do Decreto nº 11.462, de 2023), exceto nas hipóteses em que o descumprimento disser respeito às contratações dos órgãos ou entidade participante, caso no qual caberá ao respectivo órgão participante a aplicação da penalidade (art. 8º, IX, do Decreto nº 11.462, de 2023).

10.3 O órgão ou entidade participante deverá comunicar ao órgão gerenciador qualquer das ocorrências previstas no item 9.1, dada a necessidade de instauração de procedimento para cancelamento do registro do fornecedor.

11. CONDIÇÕES GERAIS

11.1. As condições gerais de execução do objeto, tais como os prazos para entrega e recebimento, as obrigações da Administração e do fornecedor registrado, penalidades e demais condições do ajuste, encontram- se definidos no Termo de Referência, anexo ao edital.

Para firmeza e validade do pactuado, a presente Ata foi lavrada em 2 (duas) vias de igual teor, que, depois de lida e achada em ordem, vai assinada pelas partes.

ORMITAL COMERCIO E SERVICOS LTDA:19037262000159
Assinado de forma digital por ORMITAL COMERCIO E SERVICOS LTDA:19037262000159
Dados: 2025.10.20 13:03:30 -03'00'

ROGERIO WILSON RIBEIRO COLACO
CPF: 024.803.007-81
Representante Legal

gov.br
Documento assinado digitalmente
RAFAEL RIBEIRO SALES
Data: 23/10/2025 10:34:15-0300
Verifique em https://validar.iti.gov.br

RAFAEL RIBEIRO SALES – TC
Ordenador de Despesas

Ata de Registro de Preços

MINISTÉRIO DA DEFESA

EXÉRCITO BRASILEIRO

COMANDO MILITAR DO LESTE

1º BATALHÃO DE GUARDAS

"BATALHÃO DO IMPERADOR"

Processo Administrativo n° 64057.001968/2025-47

Ata de Registro de Preços nº 90005/2025

1. DO OBJETO

O 1° Batalhão de Guardas, com sede na Avenida Pedro II, 158, São Cristóvão, na cidade de Rio de Janeiro/RJ, inscrito no CNPJ sob o nº 10.284.791/0001-82, neste ato representado pelo Ten Cel RAFAEL RIBEIRO SALES, nomeado pela Portaria nº 730, de 23 de maio de 2024, publicada no DOU n° 100 de 24 de maio de 2024, portador da Matrícula Funcional nº 0420281743, considerando o julgamento da licitação na modalidade de pregão, na forma eletrônica, para REGISTRO DE PREÇOS nº 90005/2025, publicada no PNCP de 27 de junho de 2025, processo administrativo n.º 64057.001968/2025-47, RESOLVE registrar os preços das empresas indicadas e qualificadas nesta ATA, de acordo com a classificação por elas alcançadas e nas quantidades cotadas, atendendo as condições previstas no Edital de licitação, sujeitando-se as partes às normas constantes na Lei nº 14.133, de 1º de abril de 2021, no Decreto n.º 11.462, de 31 de março de 2023, e em conformidade com as disposições a seguir:

DO OBJETO

1.1. A presente Ata tem por objeto o registro de preços para a eventual aquisição de uniformes históricos, especificados nos itens do Termo de Referência, anexo I do edital de licitação n.º 90005/2025, que é parte integrante desta Ata, assim como as propostas cujos preços tenham sido

registrados, independentemente de transcrição.

2. DOS PREÇOS, ESPECIFICAÇÕES E QUANTITATIVOS

2.1. O preço registrado, as especificações do objeto, as quantidades mínimas e máximas de cada item, fornecedores e as demais condições ofertadas nas propostas são as que seguem:

TMN UNIFORMES E CONFECCOES LTDA CNPJ: 40.773.984/0001-68 TELEFONE: (31) 99314-3392 ENDEREÇO: RUA FLOR DE ORQUÍDEA Nº 21, SANTA ROSA – BELO HORIZONTE/MG CEP: 31.255-510 EMAIL: tmnuniformes@gmail.com					
Item	**Descrição**	**Unid. Fornec.**	**Quant.**	**Valor Unit.**	**Valor Total**
5	Calça branca: Calça branca confeccionada, de forma ligeiramente tronco-cônica, feitio especial, bainha simples, cós com sete passadores simples do mesmo tecido e dispostos na frente, nos lados e atrás, para receber o cinto, tamanhos 38, 40, 42, 44,46 e 48. **Os tamanhos e modelos deverão ser entregues conforme solicitação do almoxarifado do 1º BG.** 	Und	500	R$ 69,45	R$ 34.725,00

	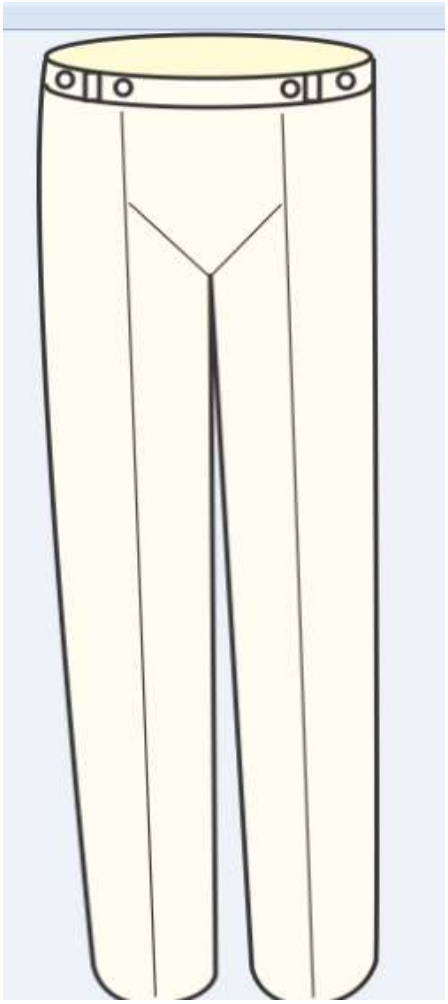				
12	<u>Polaina branca:</u> Polaina branca é confeccionada em couro sintético, de forma anatômica; deve cobrir o tornozelo e o peito do pé, aberta no lado de fora, abotoada por cinco botões de matéria plástica, brancos, de 11 mm, e dispõe de um elástico de 14,5 cm por 3cm, de cor preta, costurada no meio das bordas inferiores; serve para fixar a polaina ao calçado. **Os tamanhos e modelos deverão ser entregues conforme solicitação do almoxarifado do 1º BG.** 	Par	1000	R$ 60,95	R$ 60.950,00

	 				
Valor total					R$ 95.675,00

2.2. A listagem do cadastro de reserva referente ao presente registro de preços consta como anexo a esta Ata.

3. ÓRGÃO(S) GERENCIADOR E PARTICIPANTE(S)

3.1. O órgão gerenciador será o 1° Batalhão de Guardas.

3.2. Além do gerenciador, não há órgãos e entidades públicas participantes do registro de preços.

4. DA ADESÃO À ATA DE REGISTRO DE PREÇOS (item obrigatório)

4.1. Não será admitida a adesão à ata de registro de preços decorrente desta licitação, conforme justificativa apresentada nos estudos técnicos preliminares.

Vedação a acréscimo de quantitativos

4.2. É vedado efetuar acréscimos nos quantitativos fixados na ata de registro de preços.

5. VALIDADE, FORMALIZAÇÃO DA ATA DE REGISTRO DE PREÇOS E CADASTRO RESERVA

5.1. A validade da Ata de Registro de Preços será de 1 (um) ano, contado a partir do primeiro dia útil subsequente à data de divulgação no PNCP, podendo ser prorrogada por igual período,

mediante a anuência do fornecedor, desde que comprovado o preço vantajoso.

5.1.1. Em caso de prorrogação da ata, poderá ser renovado o quantitativo originalmente registrado.

5.1.2. O contrato decorrente da ata de registro de preços terá sua vigência estabelecida no próprio instrumento contratual e observará no momento da contratação e a cada exercício financeiro a disponibilidade de créditos orçamentários, bem como a previsão no plano plurianual, quando ultrapassar 1 (um) exercício financeiro.

5.1.3. Na formalização do contrato ou do instrumento substituto deverá haver a indicação da disponibilidade dos créditos orçamentários respectivos.

5.2. A contratação com os fornecedores registrados na ata será formalizada pelo órgão ou pela entidade interessada por intermédio de instrumento contratual, emissão de nota de empenho de despesa, autorização de compra ou outro instrumento hábil, conforme o art. 95 da Lei nº 14.133, de 2021.

5.2.1. O instrumento contratual de que trata o item 5.2. deverá ser assinado no prazo de validade da ata de registro de preços.

5.3. Os contratos decorrentes do sistema de registro de preços poderão ser alterados, observado o art. 124 da Lei nº 14.133, de 2021.

5.4. Após a homologação da licitação, deverão ser observadas as seguintes condições para formalização da ata de registro de preços:

5.4.1. Serão registrados na ata os preços e os quantitativos do adjudicatário, devendo ser observada a possibilidade de o licitante oferecer ou não proposta em quantitativo inferior ao máximo previsto no edital e se obrigar nos limites dela;

5.4.2. Será incluído na ata, na forma de anexo, o registro dos licitantes ou dos fornecedores que:

5.4.2.1. Aceitarem cotar os bens, as obras ou os serviços com preços iguais aos do adjudicatário, observada a classificação da licitação; e

5.4.2.2. Mantiverem sua proposta original.

5.4.3. Será respeitada, nas contratações, a ordem de classificação dos licitantes ou dos fornecedores registrados na ata.

5.5. O registro a que se refere o item 5.4.2 tem por objetivo a formação de cadastro de reserva para o caso de impossibilidade de atendimento pelo signatário da ata.

5.6. Para fins da ordem de classificação, os licitantes ou fornecedores que aceitarem reduzir suas propostas para o preço do adjudicatário antecederão aqueles que mantiverem sua proposta original.

5.7. A habilitação dos licitantes que comporão o cadastro de reserva a que se refere o item 5.4.2.2 somente será efetuada quando houver necessidade de contratação dos licitantes remanescentes, nas seguintes hipóteses:

5.7.1. Quando o licitante vencedor não assinar a ata de registro de preços, no prazo e nas condições estabelecidos no edital; e

5.7.2. Quando houver o cancelamento do registro do licitante ou do registro de preços nas hipóteses previstas no item 9.

5.8. O preço registrado com indicação dos licitantes e fornecedores será divulgado no PNCP e ficará disponibilizado durante a vigência da ata de registro de preços.

5.9. Após a homologação da licitação ou da contratação direta, o licitante mais bem classificado ou o fornecedor, no caso da contratação direta, será convocado para assinar a ata de registro de preços, no prazo e nas condições estabelecidos no edital de licitação ou no aviso de contratação direta, sob pena de decair o direito, sem prejuízo das sanções previstas na Lei nº 14.133, de 2021.

5.9.1. O prazo de convocação poderá ser prorrogado 1 (uma) vez, por igual período, mediante solicitação do licitante ou fornecedor convocado, desde que apresentada dentro do prazo, devidamente justificada, e que a justificativa seja aceita pela Administração.

5.10.A ata de registro de preços será assinada por meio de assinatura digital e disponibilizada no Sistema de Registro de Preços.

5.11.Quando o convocado não assinar a ata de registro de preços no prazo e nas condições estabelecidos no edital ou no aviso de contratação, e observado o disposto no item 5.7, observando o item 5.7 e subitens, fica facultado à Administração convocar os licitantes remanescentes do cadastro de reserva, na ordem de classificação, para fazê-lo em igual prazo e nas condições propostas pelo primeiro classificado.

5.12.Na hipótese de nenhum dos licitantes que trata o item 5.4.2.1, aceitar a contratação nos termos do item anterior, a Administração, observados o valor estimado e sua eventual atualização nos termos do edital poderá:

5.12.1. Convocar para negociação os demais licitantes ou fornecedores remanescentes cujos preços foram registrados sem redução, observada a ordem de classificação, com vistas à obtenção de preço melhor, mesmo que acima do preço do adjudicatário; ou

5.12.2. Adjudicar e firmar o contrato nas condições ofertadas pelos licitantes ou fornecedores remanescentes, atendida a ordem classificatória, quando frustrada a negociação de melhor condição.

5.13.A existência de preços registrados implicará compromisso de fornecimento nas condições estabelecidas, mas não obrigará a Administração a contratar, facultada a realização de licitação específica para a aquisição pretendida, desde que devidamente justificada.

6. ALTERAÇÃO OU ATUALIZAÇÃO DOS PREÇOS REGISTRADOS

6.1. Os preços registrados poderão ser alterados ou atualizados em decorrência de eventual redução dos preços praticados no mercado ou de fato que eleve o custo dos bens, das obras ou dos serviços registrados, nas seguintes situações:

6.1.1. Em caso de força maior, caso fortuito ou fato do príncipe ou em decorrência de fatos imprevisíveis ou previsíveis de consequências incalculáveis, que inviabilizem a execução da ata tal como pactuada, nos termos da alínea “d” do inciso II do caput do art. 124 da Lei nº 14.133, de 2021;

6.1.2. Em caso de criação, alteração ou extinção de quaisquer tributos ou encargos legais ou

a superveniência de disposições legais, com comprovada repercussão sobre os preços registrados;

6.1.3. Na hipótese de previsão no edital ou no aviso de contratação direta de cláusula de reajustamento ou repactuação sobre os preços registrados, nos termos da Lei nº 14.133, de 2021.

6.1.3.1. No caso do reajustamento, deverá ser respeitada a contagem da anualidade e o índice previstos para a contratação;

6.1.3.2. No caso da repactuação, poderá ser a pedido do interessado, conforme critérios definidos para a contratação.

7. NEGOCIAÇÃO DE PREÇOS REGISTRADOS

7.1. Na hipótese de o preço registrado tornar-se superior ao preço praticado no mercado por motivo superveniente, o órgão ou entidade gerenciadora convocará o fornecedor para negociar a redução do preço registrado.

7.1.1. Caso não aceite reduzir seu preço aos valores praticados pelo mercado, o fornecedor será liberado do compromisso assumido quanto ao item registrado, sem aplicação de penalidades administrativas.

7.1.2. Na hipótese prevista no item anterior, o gerenciador convocará os fornecedores do cadastro de reserva, na ordem de classificação, para verificar se aceitam reduzir seus preços aos valores de mercado e não convocará os licitantes ou fornecedores que tiveram seu registro cancelado.[A1]

7.1.3. Se não obtiver êxito nas negociações, o órgão ou entidade gerenciadora procederá ao cancelamento da ata de registro de preços, adotando as medidas cabíveis para obtenção de contratação mais vantajosa.

7.1.4. Na hipótese de redução do preço registrado, o gerenciador comunicará aos órgãos e às entidades que tiverem firmado contratos decorrentes da ata de registro de preços para que avaliem a conveniência e a oportunidade de diligenciarem negociação com vistas à alteração contratual, observado o disposto no art. 124 da Lei nº 14.133, de 2021.

7.2. Na hipótese de o preço de mercado tornar-se superior ao preço registrado e o fornecedor não poder cumprir as obrigações estabelecidas na ata, será facultado ao fornecedor requerer ao gerenciador a alteração do preço registrado, mediante comprovação de fato superveniente que supostamente o impossibilite de cumprir o compromisso.

7.2.1. Neste caso, o fornecedor encaminhará, juntamente com o pedido de alteração, a documentação comprobatória ou a planilha de custos que demonstre a inviabilidade do preço registrado em relação às condições inicialmente pactuadas.

7.2.2. Na hipótese de não comprovação da existência de fato superveniente que inviabilize o preço registrado, o pedido será indeferido pelo órgão ou entidade gerenciadora e o fornecedor deverá cumprir as obrigações estabelecidas na ata, sob pena de cancelamento do seu registro, nos termos do item 9.1, sem prejuízo das sanções previstas na Lei nº 14.133, de 2021, e na legislação aplicável.

7.2.3. Na hipótese de cancelamento do registro do fornecedor, nos termos do item anterior, o gerenciador convocará os fornecedores do cadastro de reserva, na ordem de classificação, para verificar se aceitam manter seus preços registrados, observado o disposto no item 5.7.

7.2.4. Se não obtiver êxito nas negociações, o órgão ou entidade gerenciadora procederá ao cancelamento da ata de registro de preços, nos termos do item 9.4, e adotará as medidas cabíveis

para a obtenção da contratação mais vantajosa.

7.2.5. Na hipótese de comprovação da majoração do preço de mercado que inviabilize o preço registrado, conforme previsto no item 7.2 e no item 7.2.1, o órgão ou entidade gerenciadora atualizará o preço registrado, de acordo com a realidade dos valores praticados pelo mercado.

7.2.6. O órgão ou entidade gerenciadora comunicará aos órgãos e às entidades que tiverem firmado contratos decorrentes da ata de registro de preços sobre a efetiva alteração do preço registrado, para que avaliem a necessidade de alteração contratual, observado o disposto no art. 124 da Lei nº 14.133, de 2021.

8. REMANEJAMENTO DAS QUANTIDADES REGISTRADAS NA ATA DE REGISTRO DE PREÇOS

8.1. As quantidades previstas para os itens com preços registrados nas atas de registro de preços poderão ser remanejadas pelo órgão ou entidade gerenciadora entre os órgãos ou as entidades participantes e não participantes do registro de preços.

8.2. O remanejamento somente poderá ser feito:

8.2.1. De órgão ou entidade participante para órgão ou entidade participante; ou

8.2.2. De órgão ou entidade participante para órgão ou entidade não participante.

8.3. O órgão ou entidade gerenciadora que tiver estimado as quantidades que pretende contratar será considerado participante para efeito do remanejamento.

8.4. Na hipótese de remanejamento de órgão ou entidade participante para órgão ou entidade não participante, serão observados os limites previstos no art. 32 do Decreto nº 11.462, de 2023[A2] .

8.5. Competirá ao órgão ou à entidade gerenciadora autorizar o remanejamento solicitado, com a redução do quantitativo inicialmente informado pelo órgão ou pela entidade participante, desde que haja prévia anuência do órgão ou da entidade que sofrer redução dos quantitativos informados.

8.6. Caso o remanejamento seja feito entre órgãos ou entidades dos Estados, do Distrito Federal ou de Municípios distintos, caberá ao fornecedor beneficiário da ata de registro de preços, observadas as condições nela estabelecidas, optar pela aceitação ou não do fornecimento decorrente do remanejamento dos itens.

8.7. Na hipótese da compra centralizada, não havendo indicação pelo órgão ou pela entidade gerenciadora, dos quantitativos dos participantes da compra centralizada, nos termos do item 8.3, a distribuição das quantidades para a execução descentralizada será por meio do remanejamento.

9. CANCELAMENTO DO REGISTRO DO LICITANTE VENCEDOR E DOS PREÇOS REGISTRADOS

9.1. O registro do fornecedor será cancelado pelo gerenciador, quando o fornecedor:

9.1.1. Descumprir as condições da ata de registro de preços, sem motivo justificado;

9.1.2. Não retirar a nota de empenho, ou instrumento equivalente, no prazo estabelecido pela Administração sem justificativa razoável;

9.1.3. Não aceitar manter seu preço registrado, na hipótese prevista no artigo 27, § 2º, do Decreto nº 11.462, de 2023; ou

9.1.4. Sofrer sanção prevista nos incisos III ou IV do caput do art. 156 da Lei nº 14.133, de 2021.

9.1.4.1. Na hipótese de aplicação de sanção prevista nos incisos III ou IV do caput do art. 156 da Lei nº 14.133, de 2021, caso a penalidade aplicada ao fornecedor não ultrapasse o prazo de vigência da ata de registro de preços, poderá o órgão ou a entidade gerenciadora, mediante decisão fundamentada, decidir pela manutenção do registro de preços, vedadas contratações derivadas da ata enquanto perdurarem os efeitos da sanção.

9.2. O cancelamento de registros nas hipóteses previstas no item 9.1 será formalizado por despacho do órgão ou da entidade gerenciadora, garantidos os princípios do contraditório e da ampla defesa.

9.3. Na hipótese de cancelamento do registro do fornecedor, o órgão ou a entidade gerenciadora poderá convocar os licitantes que compõem o cadastro de reserva, observada a ordem de classificação.

9.4. O cancelamento dos preços registrados poderá ser realizado pelo gerenciador, em determinada ata de registro de preços, total ou parcialmente, nas seguintes hipóteses, desde que devidamente comprovadas e justificadas:

9.4.1. Por razão de interesse público;

9.4.2 A pedido do fornecedor, decorrente de caso fortuito ou força maior; ou

9.4.3. Se não houver êxito nas negociações, nas hipóteses em que o preço de mercado tornar-se superior ou inferior ao preço registrado, nos termos dos artigos 26, § 3º e 27, § 4º, ambos do Decreto nº 11.462, de 2023.

10. DAS PENALIDADES

10.1. O descumprimento da Ata de Registro de Preços ensejará aplicação das penalidades estabelecidas no edital.

10.1.1. As sanções também se aplicam aos integrantes do cadastro de reserva no registro de preços que, convocados, não honrarem o compromisso assumido injustificadamente após terem assinado a ata.

10.2. É da competência do gerenciador a aplicação das penalidades decorrentes do descumprimento do pactuado nesta ata de registro de preço (art. 7º, XIV, do Decreto nº 11.462, de 2023), exceto nas hipóteses em que o descumprimento disser respeito às contratações dos órgãos ou entidade participante, caso no qual caberá ao respectivo órgão participante a aplicação da penalidade (art. 8º, IX, do Decreto nº 11.462, de 2023).

10.3 O órgão ou entidade participante deverá comunicar ao órgão gerenciador qualquer das ocorrências previstas no item 9.1, dada a necessidade de instauração de procedimento para cancelamento do registro do fornecedor.

11. CONDIÇÕES GERAIS

11.1. As condições gerais de execução do objeto, tais como os prazos para entrega e recebimento, as obrigações da Administração e do fornecedor registrado, penalidades e demais condições do ajuste, encontram- se definidos no Termo de Referência, anexo ao edital.

Para firmeza e validade do pactuado, a presente Ata foi lavrada em 2 (duas) vias de igual teor, que, depois de lida e achada em ordem, vai assinada pelas partes.

TMN UNIFORMES E CONFECCOES LTDA:40773984000168

Assinado de forma digital por TMN UNIFORMES E CONFECCOES LTDA:40773984000168
Dados: 2025.10.20 14:38:09 -03'00'

NIVÂNIO DIAS DA COSTA
CPF: 475.698.246-87
Representante Legal

gov.br

Documento assinado digitalmente
RAFAEL RIBEIRO SALES
Data: 23/10/2025 10:34:15-0300
Verifique em https://validar.iti.gov.br

RAFAEL RIBEIRO SALES – TC
Ordenador de Despesas

Ata de Registro de Preços

MINISTÉRIO DA DEFESA

EXÉRCITO BRASILEIRO

COMANDO MILITAR DO LESTE

1º BATALHÃO DE GUARDAS

“BATALHÃO DO IMPERADOR”

Processo Administrativo n° 64057.001968/2025-47

Ata de Registro de Preços nº 90005/2025

1. DO OBJETO

O 1° Batalhão de Guardas, com sede na Avenida Pedro II, 158, São Cristóvão, na cidade de Rio de Janeiro/RJ, inscrito no CNPJ sob o nº 10.284.791/0001-82, neste ato representado pelo Ten Cel RAFAEL RIBEIRO SALES, nomeado pela Portaria nº 730, de 23 de maio de 2024, publicada no DOU n° 100 de 24 de maio de 2024, portador da Matrícula Funcional nº 0420281743, considerando o julgamento da licitação na modalidade de pregão, na forma eletrônica, para REGISTRO DE PREÇOS nº 90005/2025, publicada no PNCP de 27 de junho de 2025, processo administrativo n.º 64057.001968/2025-47, RESOLVE registrar os preços das empresas indicadas e qualificadas nesta ATA, de acordo com a classificação por elas alcançadas e nas quantidades cotadas, atendendo as condições previstas no Edital de licitação, sujeitando-se as partes às normas constantes na Lei nº 14.133, de 1º de abril de 2021, no Decreto n.º 11.462, de 31 de março de 2023, e em conformidade com as disposições a seguir:

DO OBJETO

1.1. A presente Ata tem por objeto o registro de preços para a eventual aquisição de uniformes históricos, especificados nos itens do Termo de Referência, anexo I do edital de licitação n.º 90005/2025, que é parte integrante desta Ata, assim como as propostas cujos preços tenham sido

HELDER MAJELLA NOGUEIRA:37476467604

Assinado de forma digital por HELDER MAJELLA NOGUEIRA:37476467604
Dados: 2025.10.20 10:07:32 -03'00'

registrados, independentemente de transcrição.

2. DOS PREÇOS, ESPECIFICAÇÕES E QUANTITATIVOS

2.1. O preço registrado, as especificações do objeto, as quantidades mínimas e máximas de cada item, fornecedores e as demais condições ofertadas nas propostas são as que seguem:

COMERCIAL SAO JOSE COMERCIO DISTRIBUICAO E PRESTACAO DE SERVICOS LTDA
CNPJ: 24.540.648/0001-19
TELEFONE: (31) 3243-0757
ENDEREÇO: AV. BRIGADEIRO EDUARDO GOMES, Nº 1.080 – GALPÃO BAIRRO GLÓRIA – BELO HORIZONTE – MG CEP: 30.870-100
EMAIL: vendas@comercialsaojose.com.br

Item	Descrição	Unid. Fornec.	Quant.	Valor Unit.	Valor Total
15	(COTA RESERVADA DO ITEM 04) Charlateira para cabo e soldado: Charlateira para cabo e soldado tem forma própria, pala em couro vermelho com detalhes nas cores vermelha e branca e botão dourado. **Os tamanhos e modelos deverão ser entregues conforme solicitação do almoxarifado do 1º BG.** 	Par	65	R$ 98,00	R$ 6.370,00

HELDER MAJELLA NOGUEIRA:37476467604
Assinado de forma digital por HELDER MAJELLA NOGUEIRA:37476467604
Dados: 2025.10.20 10:08:03 -03'00'

	 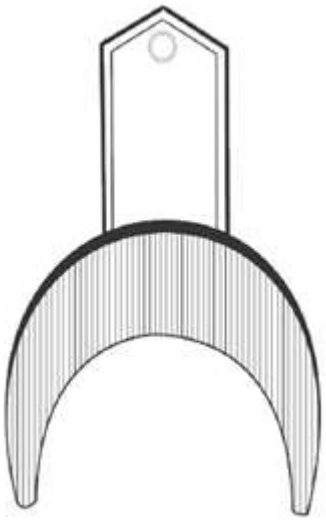				
Valor total					R$ 6.370,00

2.2. A listagem do cadastro de reserva referente ao presente registro de preços consta como anexo a esta Ata.

3. ÓRGÃO(S) GERENCIADOR E PARTICIPANTE(S)

3.1. O órgão gerenciador será o 1° Batalhão de Guardas.

3.2. Além do gerenciador, não há órgãos e entidades públicas participantes do registro de preços.

4. DA ADESÃO À ATA DE REGISTRO DE PREÇOS (item obrigatório)

4.1. Não será admitida a adesão à ata de registro de preços decorrente desta licitação, conforme justificativa apresentada nos estudos técnicos preliminares.

HELDER MAJELLA NOGUEIRA:37476467604

Assinado de forma digital por HELDER MAJELLA NOGUEIRA:37476467604
Dados: 2025.10.20 10:08:23 -03'00'

Vedação a acréscimo de quantitativos

4.2. É vedado efetuar acréscimos nos quantitativos fixados na ata de registro de preços.

5. VALIDADE, FORMALIZAÇÃO DA ATA DE REGISTRO DE PREÇOS E CADASTRO RESERVA

5.1. A validade da Ata de Registro de Preços será de 1 (um) ano, contado a partir do primeiro dia útil subsequente à data de divulgação no PNCP, podendo ser prorrogada por igual período, mediante a anuência do fornecedor, desde que comprovado o preço vantajoso.

5.1.1. Em caso de prorrogação da ata, poderá ser renovado o quantitativo originalmente registrado.

5.1.2. O contrato decorrente da ata de registro de preços terá sua vigência estabelecida no próprio instrumento contratual e observará no momento da contratação e a cada exercício financeiro a disponibilidade de créditos orçamentários, bem como a previsão no plano plurianual, quando ultrapassar 1 (um) exercício financeiro.

5.1.3. Na formalização do contrato ou do instrumento substituto deverá haver a indicação da disponibilidade dos créditos orçamentários respectivos.

5.2. A contratação com os fornecedores registrados na ata será formalizada pelo órgão ou pela entidade interessada por intermédio de instrumento contratual, emissão de nota de empenho de despesa, autorização de compra ou outro instrumento hábil, conforme o art. 95 da Lei nº 14.133, de 2021.

5.2.1. O instrumento contratual de que trata o item 5.2. deverá ser assinado no prazo de validade da ata de registro de preços.

5.3. Os contratos decorrentes do sistema de registro de preços poderão ser alterados, observado o art. 124 da Lei nº 14.133, de 2021.

5.4. Após a homologação da licitação, deverão ser observadas as seguintes condições para formalização da ata de registro de preços:

5.4.1. Serão registrados na ata os preços e os quantitativos do adjudicatário, devendo ser observada a possibilidade de o licitante oferecer ou não proposta em quantitativo inferior ao máximo previsto no edital e se obrigar nos limites dela;

5.4.2. Será incluído na ata, na forma de anexo, o registro dos licitantes ou dos fornecedores que:

5.4.2.1. Aceitarem cotar os bens, as obras ou os serviços com preços iguais aos do adjudicatário, observada a classificação da licitação; e

5.4.2.2. Mantiverem sua proposta original.

5.4.3. Será respeitada, nas contratações, a ordem de classificação dos licitantes ou dos fornecedores registrados na ata.

5.5. O registro a que se refere o item 5.4.2 tem por objetivo a formação de cadastro de reserva para o caso de impossibilidade de atendimento pelo signatário da ata.

5.6. Para fins da ordem de classificação, os licitantes ou fornecedores que aceitarem reduzir suas

HELDER MAJELLA NOGUEIRA:37476467604
Assinado de forma digital por HELDER MAJELLA NOGUEIRA:37476467604
Dados: 2025.10.20 10:08:46 -03'00'

propostas para o preço do adjudicatário antecederão aqueles que mantiverem sua proposta original.

5.7. A habilitação dos licitantes que comporão o cadastro de reserva a que se refere o item 5.4.2.2 somente será efetuada quando houver necessidade de contratação dos licitantes remanescentes, nas seguintes hipóteses:

5.7.1. Quando o licitante vencedor não assinar a ata de registro de preços, no prazo e nas condições estabelecidos no edital; e

5.7.2. Quando houver o cancelamento do registro do licitante ou do registro de preços nas hipóteses previstas no item 9.

5.8. O preço registrado com indicação dos licitantes e fornecedores será divulgado no PNCP e ficará disponibilizado durante a vigência da ata de registro de preços.

5.9. Após a homologação da licitação ou da contratação direta, o licitante mais bem classificado ou o fornecedor, no caso da contratação direta, será convocado para assinar a ata de registro de preços, no prazo e nas condições estabelecidos no edital de licitação ou no aviso de contratação direta, sob pena de decair o direito, sem prejuízo das sanções previstas na Lei nº 14.133, de 2021.

5.9.1. O prazo de convocação poderá ser prorrogado 1 (uma) vez, por igual período, mediante solicitação do licitante ou fornecedor convocado, desde que apresentada dentro do prazo, devidamente justificada, e que a justificativa seja aceita pela Administração.

5.10. A ata de registro de preços será assinada por meio de assinatura digital e disponibilizada no Sistema de Registro de Preços.

5.11. Quando o convocado não assinar a ata de registro de preços no prazo e nas condições estabelecidos no edital ou no aviso de contratação, e observado o disposto no item 5.7, observando o item 5.7 e subitens, fica facultado à Administração convocar os licitantes remanescentes do cadastro de reserva, na ordem de classificação, para fazê-lo em igual prazo e nas condições propostas pelo primeiro classificado.

5.12. Na hipótese de nenhum dos licitantes que trata o item 5.4.2.1, aceitar a contratação nos termos do item anterior, a Administração, observados o valor estimado e sua eventual atualização nos termos do edital poderá:

5.12.1. Convocar para negociação os demais licitantes ou fornecedores remanescentes cujos preços foram registrados sem redução, observada a ordem de classificação, com vistas à obtenção de preço melhor, mesmo que acima do preço do adjudicatário; ou

5.12.2. Adjudicar e firmar o contrato nas condições ofertadas pelos licitantes ou fornecedores remanescentes, atendida a ordem classificatória, quando frustrada a negociação de melhor condição.

5.13. A existência de preços registrados implicará compromisso de fornecimento nas condições estabelecidas, mas não obrigará a Administração a contratar, facultada a realização de licitação específica para a aquisição pretendida, desde que devidamente justificada.

6. ALTERAÇÃO OU ATUALIZAÇÃO DOS PREÇOS REGISTRADOS

6.1. Os preços registrados poderão ser alterados ou atualizados em decorrência de eventual redução dos preços praticados no mercado ou de fato que eleve o custo dos bens, das obras ou dos serviços

HELDER MAJELLA NOGUEIRA:37476467604
Assinado de forma digital por HELDER MAJELLA NOGUEIRA:37476467604
Dados: 2025.10.20 10:09:18 -03'00'

registrados, nas seguintes situações:

6.1.1. Em caso de força maior, caso fortuito ou fato do príncipe ou em decorrência de fatos imprevisíveis ou previsíveis de consequências incalculáveis, que inviabilizem a execução da ata tal como pactuada, nos termos da alínea “d” do inciso II do caput do art. 124 da Lei nº 14.133, de 2021;

6.1.2. Em caso de criação, alteração ou extinção de quaisquer tributos ou encargos legais ou a superveniência de disposições legais, com comprovada repercussão sobre os preços registrados;

6.1.3. Na hipótese de previsão no edital ou no aviso de contratação direta de cláusula de reajustamento ou repactuação sobre os preços registrados, nos termos da Lei nº 14.133, de 2021.

6.1.3.1. No caso do reajustamento, deverá ser respeitada a contagem da anualidade e o índice previstos para a contratação;

6.1.3.2. No caso da repactuação, poderá ser a pedido do interessado, conforme critérios definidos para a contratação.

7. NEGOCIAÇÃO DE PREÇOS REGISTRADOS

7.1. Na hipótese de o preço registrado tornar-se superior ao preço praticado no mercado por motivo superveniente, o órgão ou entidade gerenciadora convocará o fornecedor para negociar a redução do preço registrado.

7.1.1. Caso não aceite reduzir seu preço aos valores praticados pelo mercado, o fornecedor será liberado do compromisso assumido quanto ao item registrado, sem aplicação de penalidades administrativas.

7.1.2. Na hipótese prevista no item anterior, o gerenciador convocará os fornecedores do cadastro de reserva, na ordem de classificação, para verificar se aceitam reduzir seus preços aos valores de mercado e não convocará os licitantes ou fornecedores que tiveram seu registro cancelado.[A1]

7.1.3. Se não obtiver êxito nas negociações, o órgão ou entidade gerenciadora procederá ao cancelamento da ata de registro de preços, adotando as medidas cabíveis para obtenção de contratação mais vantajosa.

7.1.4. Na hipótese de redução do preço registrado, o gerenciador comunicará aos órgãos e às entidades que tiverem firmado contratos decorrentes da ata de registro de preços para que avaliem a conveniência e a oportunidade de diligenciarem negociação com vistas à alteração contratual, observado o disposto no art. 124 da Lei nº 14.133, de 2021.

7.2. Na hipótese de o preço de mercado tornar-se superior ao preço registrado e o fornecedor não poder cumprir as obrigações estabelecidas na ata, será facultado ao fornecedor requerer ao gerenciador a alteração do preço registrado, mediante comprovação de fato superveniente que supostamente o impossibilite de cumprir o compromisso.

7.2.1. Neste caso, o fornecedor encaminhará, juntamente com o pedido de alteração, a documentação comprobatória ou a planilha de custos que demonstre a inviabilidade do preço registrado em relação às condições inicialmente pactuadas.

7.2.2. Na hipótese de não comprovação da existência de fato superveniente que inviabilize o preço registrado, o pedido será indeferido pelo órgão ou entidade gerenciadora e o fornecedor deverá cumprir as obrigações estabelecidas na ata, sob pena de cancelamento do seu registro, nos

HELDER MAJELLA NOGUEIRA:37476467604
Assinado de forma digital por HELDER MAJELLA NOGUEIRA:37476467604
Dados: 2025.10.20 10:09:40 -03'00'

termos do item 9.1, sem prejuízo das sanções previstas na Lei nº 14.133, de 2021, e na legislação aplicável.

7.2.3. Na hipótese de cancelamento do registro do fornecedor, nos termos do item anterior, o gerenciador convocará os fornecedores do cadastro de reserva, na ordem de classificação, para verificar se aceitam manter seus preços registrados, observado o disposto no item 5.7.

7.2.4. Se não obtiver êxito nas negociações, o órgão ou entidade gerenciadora procederá ao cancelamento da ata de registro de preços, nos termos do item 9.4, e adotará as medidas cabíveis para a obtenção da contratação mais vantajosa.

7.2.5. Na hipótese de comprovação da majoração do preço de mercado que inviabilize o preço registrado, conforme previsto no item 7.2 e no item 7.2.1, o órgão ou entidade gerenciadora atualizará o preço registrado, de acordo com a realidade dos valores praticados pelo mercado.

7.2.6. O órgão ou entidade gerenciadora comunicará aos órgãos e às entidades que tiverem firmado contratos decorrentes da ata de registro de preços sobre a efetiva alteração do preço registrado, para que avaliem a necessidade de alteração contratual, observado o disposto no art. 124 da Lei nº 14.133, de 2021.

8. REMANEJAMENTO DAS QUANTIDADES REGISTRADAS NA ATA DE REGISTRO DE PREÇOS

8.1. As quantidades previstas para os itens com preços registrados nas atas de registro de preços poderão ser remanejadas pelo órgão ou entidade gerenciadora entre os órgãos ou as entidades participantes e não participantes do registro de preços.

8.2. O remanejamento somente poderá ser feito:

8.2.1. De órgão ou entidade participante para órgão ou entidade participante; ou

8.2.2. De órgão ou entidade participante para órgão ou entidade não participante.

8.3. O órgão ou entidade gerenciadora que tiver estimado as quantidades que pretende contratar será considerado participante para efeito do remanejamento.

8.4. Na hipótese de remanejamento de órgão ou entidade participante para órgão ou entidade não participante, serão observados os limites previstos no art. 32 do Decreto nº 11.462, de 2023[A2] .

8.5. Competirá ao órgão ou à entidade gerenciadora autorizar o remanejamento solicitado, com a redução do quantitativo inicialmente informado pelo órgão ou pela entidade participante, desde que haja prévia anuência do órgão ou da entidade que sofrer redução dos quantitativos informados.

8.6. Caso o remanejamento seja feito entre órgãos ou entidades dos Estados, do Distrito Federal ou de Municípios distintos, caberá ao fornecedor beneficiário da ata de registro de preços, observadas as condições nela estabelecidas, optar pela aceitação ou não do fornecimento decorrente do remanejamento dos itens.

8.7. Na hipótese da compra centralizada, não havendo indicação pelo órgão ou pela entidade gerenciadora, dos quantitativos dos participantes da compra centralizada, nos termos do item 8.3, a distribuição das quantidades para a execução descentralizada será por meio do remanejamento.

9. CANCELAMENTO DO REGISTRO DO LICITANTE VENCEDOR E DOS PREÇOS REGISTRADOS

HELDER MAJELLA NOGUEIRA:37476467604
Assinado de forma digital por HELDER MAJELLA NOGUEIRA:37476467604
Dados: 2025.10.20 10:11:03 -03'00'

9.1.O registro do fornecedor será cancelado pelo gerenciador, quando o fornecedor:

9.1.1. Descumprir as condições da ata de registro de preços, sem motivo justificado;

9.1.2. Não retirar a nota de empenho, ou instrumento equivalente, no prazo estabelecido pela Administração sem justificativa razoável;

9.1.3. Não aceitar manter seu preço registrado, na hipótese prevista no artigo 27, § 2º, do Decreto nº 11.462, de 2023; ou

9.1.4. Sofrer sanção prevista nos incisos III ou IV do caput do art. 156 da Lei nº 14.133, de 2021.

9.1.4.1. Na hipótese de aplicação de sanção prevista nos incisos III ou IV do caput do art. 156 da Lei nº 14.133, de 2021, caso a penalidade aplicada ao fornecedor não ultrapasse o prazo de vigência da ata de registro de preços, poderá o órgão ou a entidade gerenciadora, mediante decisão fundamentada, decidir pela manutenção do registro de preços, vedadas contratações derivadas da ata enquanto perdurarem os efeitos da sanção.

9.2. O cancelamento de registros nas hipóteses previstas no item 9.1 será formalizado por despacho do órgão ou da entidade gerenciadora, garantidos os princípios do contraditório e da ampla defesa.

9.3. Na hipótese de cancelamento do registro do fornecedor, o órgão ou a entidade gerenciadora poderá convocar os licitantes que compõem o cadastro de reserva, observada a ordem de classificação.

9.4. O cancelamento dos preços registrados poderá ser realizado pelo gerenciador, em determinada ata de registro de preços, total ou parcialmente, nas seguintes hipóteses, desde que devidamente comprovadas e justificadas:

9.4.1. Por razão de interesse público;

9.4.2 A pedido do fornecedor, decorrente de caso fortuito ou força maior; ou

9.4.3. Se não houver êxito nas negociações, nas hipóteses em que o preço de mercado tornar-se superior ou inferior ao preço registrado, nos termos dos artigos 26, § 3º e 27, § 4º, ambos do Decreto nº 11.462, de 2023.

10. DAS PENALIDADES

10.1. O descumprimento da Ata de Registro de Preços ensejará aplicação das penalidades estabelecidas no edital.

10.1.1. As sanções também se aplicam aos integrantes do cadastro de reserva no registro de preços que, convocados, não honrarem o compromisso assumido injustificadamente após terem assinado a ata.

10.2. É da competência do gerenciador a aplicação das penalidades decorrentes do descumprimento do pactuado nesta ata de registro de preço (art. 7º, XIV, do Decreto nº 11.462, de 2023), exceto nas hipóteses em que o descumprimento disser respeito às contratações dos órgãos ou entidade participante, caso no qual caberá ao respectivo órgão participante a aplicação da penalidade (art. 8º, IX, do Decreto nº 11.462, de 2023).

10.3 O órgão ou entidade participante deverá comunicar ao órgão gerenciador qualquer das ocorrências previstas no item 9.1, dada a necessidade de instauração de procedimento para cancelamento do registro do fornecedor.

HELDER MAJELLA NOGUEIRA:37476467604

Assinado de forma digital por HELDER MAJELLA NOGUEIRA:37476467604
Dados: 2025.10.20 10:11:23 -03'00'

11. CONDIÇÕES GERAIS

11.1. As condições gerais de execução do objeto, tais como os prazos para entrega e recebimento, as obrigações da Administração e do fornecedor registrado, penalidades e demais condições do ajuste, encontram- se definidos no Termo de Referência, anexo ao edital.

Para firmeza e validade do pactuado, a presente Ata foi lavrada em 2 (duas) vias de igual teor, que, depois de lida e achada em ordem, vai assinada pelas partes.

HELDER MAJELLA NOGUEIRA:37476467604

Assinado de forma digital por HELDER MAJELLA NOGUEIRA:37476467604
Dados: 2025.10.20 10:11:47 -03'00'

HELDER MAJELLA NOGUEIRA
CPF: 374.764.676-0
Representante Legal

gov.br
Documento assinado digitalmente
RAFAEL RIBEIRO SALES
Data: 23/10/2025 10:34:15-0300
Verifique em https://validar.iti.gov.br

RAFAEL RIBEIRO SALES – TC
Ordenador de Despesas

Ata de Registro de Preços

MINISTÉRIO DA DEFESA

EXÉRCITO BRASILEIRO

COMANDO MILITAR DO LESTE

1º BATALHÃO DE GUARDAS

"BATALHÃO DO IMPERADOR"

Processo Administrativo n° 64057.001968/2025-47

Ata de Registro de Preços nº 90005/2025

1. DO OBJETO

O 1° Batalhão de Guardas, com sede na Avenida Pedro II, 158, São Cristóvão, na cidade de Rio de Janeiro/RJ, inscrito no CNPJ sob o nº 10.284.791/0001-82, neste ato representado pelo Ten Cel RAFAEL RIBEIRO SALES, nomeado pela Portaria nº 730, de 23 de maio de 2024, publicada no DOU n° 100 de 24 de maio de 2024, portador da Matrícula Funcional nº 0420281743, considerando o julgamento da licitação na modalidade de pregão, na forma eletrônica, para REGISTRO DE PREÇOS nº 90005/2025, publicada no PNCP de 27 de junho de 2025, processo administrativo n.º 64057.001968/2025-47, RESOLVE registrar os preços das empresas indicadas e qualificadas nesta ATA, de acordo com a classificação por elas alcançadas e nas quantidades cotadas, atendendo as condições previstas no Edital de licitação, sujeitando-se as partes às normas constantes na Lei nº 14.133, de 1º de abril de 2021, no Decreto n.º 11.462, de 31 de março de 2023, e em conformidade com as disposições a seguir:

DO OBJETO

1.1. A presente Ata tem por objeto o registro de preços para a eventual aquisição de uniformes históricos, especificados nos itens do Termo de Referência, anexo I do edital de licitação n.º 90005/2025, que é parte integrante desta Ata, assim como as propostas cujos preços tenham sido

registrados, independentemente de transcrição.

2. DOS PREÇOS, ESPECIFICAÇÕES E QUANTITATIVOS

2.1. O preço registrado, as especificações do objeto, as quantidades mínimas e máximas de cada item, fornecedores e as demais condições ofertadas nas propostas são as que seguem:

M. TOZZI VESTIARIOS EIRELI CNPJ: 19.879.447/0001-00 TELEFONE: (16) 99327-7474 ENDEREÇO: RUA JERONIMO GONÇALVES DA SILVA Nº 5868, JARDIM PARATY, FRANCA - SP CEP: 14403-797 EMAIL: contato@luvasmts.com.br					
Item	**Descrição**	**Unid. Fornec.**	**Quant.**	**Valor Unit.**	**Valor Total**
10	Luva de couro: Luvas brancas são de couro, têm o cano curto, feitio comum, são pespontadas com costura comum e do tipo de malhas superpostas, que se encontram entre os dedos, abotoando no punho com botões de pressão, são de suedine, para cabo e soldado, têm o cano curto, feitio comum, com uma abertura no punho no lado interno (palma da mão). Cada uma é fechada por um botão de matéria plástica de 13 mm de diâmetro, na cor branca, possui, no lado oposto ao botão, uma casa debruada que serve para fechar o punho da luva e na parte superior do cano, apresenta uma bainha de 10 mm costurada com ponto especial (ramalhado); tem as divisões correspondentes aos dedos feitas com costura dupla. **Os tamanhos e modelos deverão ser entregues conforme solicitação do almoxarifado do 1º BG.** 	Par	500	R$ 89,95	R$ 44.975,00

					
17	(COTA RESERVADA DO ITEM 10) Luva de couro: Luvas brancas são de couro, têm o cano curto, feitio comum, são pespontadas com costura comum e do tipo de malhas superpostas, que se encontram entre os dedos, abotoando no punho com botões de pressão, são de suedine, para cabo e soldado, têm o cano curto, feitio comum, com uma abertura no punho no lado interno (palma da mão). Cada uma é fechada por um botão de matéria plástica de 13 mm de diâmetro, na cor branca, possui, no lado oposto ao botão, uma casa debruada que serve para fechar o punho da luva e na parte superior do cano, apresenta uma bainha de 10 mm costurada com ponto especial (ramalhado); tem as divisões correspondentes aos dedos feitas com costura dupla. **Os tamanhos e modelos deverão ser entregues conforme solicitação do almoxarifado do 1º BG.**	Par	100	R$ 79,95	R$ 7.995,00

	 				
Valor total					R$ 52.970,00

2.2. A listagem do cadastro de reserva referente ao presente registro de preços consta como anexo a esta Ata.

3. ÓRGÃO(S) GERENCIADOR E PARTICIPANTE(S)

3.1. O órgão gerenciador será o 1° Batalhão de Guardas.

3.2. Além do gerenciador, não há órgãos e entidades públicas participantes do registro de preços.

4. DA ADESÃO À ATA DE REGISTRO DE PREÇOS (item obrigatório)

4.1. Não será admitida a adesão à ata de registro de preços decorrente desta licitação, conforme justificativa apresentada nos estudos técnicos preliminares.

Vedação a acréscimo de quantitativos

4.2. É vedado efetuar acréscimos nos quantitativos fixados na ata de registro de preços.

5. VALIDADE, FORMALIZAÇÃO DA ATA DE REGISTRO DE PREÇOS E CADASTRO RESERVA

5.1. A validade da Ata de Registro de Preços será de 1 (um) ano, contado a partir do primeiro dia útil subsequente à data de divulgação no PNCP, podendo ser prorrogada por igual período, mediante a anuência do fornecedor, desde que comprovado o preço vantajoso.

5.1.1. Em caso de prorrogação da ata, poderá ser renovado o quantitativo originalmente registrado.

5.1.2. O contrato decorrente da ata de registro de preços terá sua vigência estabelecida no próprio instrumento contratual e observará no momento da contratação e a cada exercício financeiro a disponibilidade de créditos orçamentários, bem como a previsão no plano plurianual, quando ultrapassar 1 (um) exercício financeiro.

5.1.3. Na formalização do contrato ou do instrumento substituto deverá haver a indicação da disponibilidade dos créditos orçamentários respectivos.

5.2. A contratação com os fornecedores registrados na ata será formalizada pelo órgão ou pela entidade interessada por intermédio de instrumento contratual, emissão de nota de empenho de despesa, autorização de compra ou outro instrumento hábil, conforme o art. 95 da Lei nº 14.133, de 2021.

5.2.1. O instrumento contratual de que trata o item 5.2. deverá ser assinado no prazo de validade da ata de registro de preços.

5.3. Os contratos decorrentes do sistema de registro de preços poderão ser alterados, observado o art. 124 da Lei nº 14.133, de 2021.

5.4. Após a homologação da licitação, deverão ser observadas as seguintes condições para formalização da ata de registro de preços:

5.4.1. Serão registrados na ata os preços e os quantitativos do adjudicatário, devendo ser observada a possibilidade de o licitante oferecer ou não proposta em quantitativo inferior ao máximo previsto no edital e se obrigar nos limites dela;

5.4.2. Será incluído na ata, na forma de anexo, o registro dos licitantes ou dos fornecedores que:

5.4.2.1. Aceitarem cotar os bens, as obras ou os serviços com preços iguais aos do adjudicatário, observada a classificação da licitação; e

5.4.2.2. Mantiverem sua proposta original.

5.4.3. Será respeitada, nas contratações, a ordem de classificação dos licitantes ou dos fornecedores registrados na ata.

5.5. O registro a que se refere o item 5.4.2 tem por objetivo a formação de cadastro de reserva para o caso de impossibilidade de atendimento pelo signatário da ata.

5.6. Para fins da ordem de classificação, os licitantes ou fornecedores que aceitarem reduzir suas propostas para o preço do adjudicatário antecederão aqueles que mantiverem sua proposta original.

5.7.A habilitação dos licitantes que comporão o cadastro de reserva a que se refere o item 5.4.2.2 somente será efetuada quando houver necessidade de contratação dos licitantes remanescentes, nas seguintes hipóteses:

5.7.1. Quando o licitante vencedor não assinar a ata de registro de preços, no prazo e nas condições estabelecidos no edital; e

5.7.2. Quando houver o cancelamento do registro do licitante ou do registro de preços nas hipóteses previstas no item 9.

5.8. O preço registrado com indicação dos licitantes e fornecedores será divulgado no PNCP e ficará disponibilizado durante a vigência da ata de registro de preços.

5.9. Após a homologação da licitação ou da contratação direta, o licitante mais bem classificado ou o fornecedor, no caso da contratação direta, será convocado para assinar a ata de registro de preços, no prazo e nas condições estabelecidos no edital de licitação ou no aviso de contratação direta, sob pena de decair o direito, sem prejuízo das sanções previstas na Lei nº 14.133, de 2021.

5.9.1. O prazo de convocação poderá ser prorrogado 1 (uma) vez, por igual período, mediante solicitação do licitante ou fornecedor convocado, desde que apresentada dentro do prazo, devidamente justificada, e que a justificativa seja aceita pela Administração.

5.10.A ata de registro de preços será assinada por meio de assinatura digital e disponibilizada no Sistema de Registro de Preços.

5.11.Quando o convocado não assinar a ata de registro de preços no prazo e nas condições estabelecidos no edital ou no aviso de contratação, e observado o disposto no item 5.7, observando o item 5.7 e subitens, fica facultado à Administração convocar os licitantes remanescentes do cadastro de reserva, na ordem de classificação, para fazê-lo em igual prazo e nas condições propostas pelo primeiro classificado.

5.12.Na hipótese de nenhum dos licitantes que trata o item 5.4.2.1, aceitar a contratação nos termos do item anterior, a Administração, observados o valor estimado e sua eventual atualização nos termos do edital poderá:

5.12.1. Convocar para negociação os demais licitantes ou fornecedores remanescentes cujos preços foram registrados sem redução, observada a ordem de classificação, com vistas à obtenção de preço melhor, mesmo que acima do preço do adjudicatário; ou

5.12.2. Adjudicar e firmar o contrato nas condições ofertadas pelos licitantes ou fornecedores remanescentes, atendida a ordem classificatória, quando frustrada a negociação de melhor condição.

5.13.A existência de preços registrados implicará compromisso de fornecimento nas condições estabelecidas, mas não obrigará a Administração a contratar, facultada a realização de licitação específica para a aquisição pretendida, desde que devidamente justificada.

6. ALTERAÇÃO OU ATUALIZAÇÃO DOS PREÇOS REGISTRADOS

6.1. Os preços registrados poderão ser alterados ou atualizados em decorrência de eventual redução dos preços praticados no mercado ou de fato que eleve o custo dos bens, das obras ou dos serviços registrados, nas seguintes situações:

6.1.1. Em caso de força maior, caso fortuito ou fato do príncipe ou em decorrência de fatos imprevisíveis ou previsíveis de consequências incalculáveis, que inviabilizem a execução da ata tal como pactuada, nos termos da alínea “d” do inciso II do caput do art. 124 da Lei nº 14.133, de 2021;

6.1.2. Em caso de criação, alteração ou extinção de quaisquer tributos ou encargos legais ou a superveniência de disposições legais, com comprovada repercussão sobre os preços registrados;

6.1.3. Na hipótese de previsão no edital ou no aviso de contratação direta de cláusula de reajustamento ou repactuação sobre os preços registrados, nos termos da Lei nº 14.133, de 2021.

6.1.3.1. No caso do reajustamento, deverá ser respeitada a contagem da anualidade e o índice previstos para a contratação;

6.1.3.2. No caso da repactuação, poderá ser a pedido do interessado, conforme critérios definidos para a contratação.

7. NEGOCIAÇÃO DE PREÇOS REGISTRADOS

7.1. Na hipótese de o preço registrado tornar-se superior ao preço praticado no mercado por motivo superveniente, o órgão ou entidade gerenciadora convocará o fornecedor para negociar a redução do preço registrado.

7.1.1. Caso não aceite reduzir seu preço aos valores praticados pelo mercado, o fornecedor será liberado do compromisso assumido quanto ao item registrado, sem aplicação de penalidades administrativas.

7.1.2. Na hipótese prevista no item anterior, o gerenciador convocará os fornecedores do cadastro de reserva, na ordem de classificação, para verificar se aceitam reduzir seus preços aos valores de mercado e não convocará os licitantes ou fornecedores que tiveram seu registro cancelado.[A1]

7.1.3. Se não obtiver êxito nas negociações, o órgão ou entidade gerenciadora procederá ao cancelamento da ata de registro de preços, adotando as medidas cabíveis para obtenção de contratação mais vantajosa.

7.1.4. Na hipótese de redução do preço registrado, o gerenciador comunicará aos órgãos e às entidades que tiverem firmado contratos decorrentes da ata de registro de preços para que avaliem a conveniência e a oportunidade de diligenciarem negociação com vistas à alteração contratual, observado o disposto no art. 124 da Lei nº 14.133, de 2021.

7.2. Na hipótese de o preço de mercado tornar-se superior ao preço registrado e o fornecedor não poder cumprir as obrigações estabelecidas na ata, será facultado ao fornecedor requerer ao gerenciador a alteração do preço registrado, mediante comprovação de fato superveniente que supostamente o impossibilite de cumprir o compromisso.

7.2.1. Neste caso, o fornecedor encaminhará, juntamente com o pedido de alteração, a documentação comprobatória ou a planilha de custos que demonstre a inviabilidade do preço registrado em relação às condições inicialmente pactuadas.

7.2.2. Na hipótese de não comprovação da existência de fato superveniente que inviabilize o preço registrado, o pedido será indeferido pelo órgão ou entidade gerenciadora e o fornecedor deverá cumprir as obrigações estabelecidas na ata, sob pena de cancelamento do seu registro, nos termos do item 9.1, sem prejuízo das sanções previstas na Lei nº 14.133, de 2021, e na legislação aplicável.

7.2.3. Na hipótese de cancelamento do registro do fornecedor, nos termos do item anterior, o gerenciador convocará os fornecedores do cadastro de reserva, na ordem de classificação, para verificar se aceitam manter seus preços registrados, observado o disposto no item 5.7.

7.2.4. Se não obtiver êxito nas negociações, o órgão ou entidade gerenciadora procederá ao cancelamento da ata de registro de preços, nos termos do item 9.4, e adotará as medidas cabíveis para a obtenção da contratação mais vantajosa.

7.2.5. Na hipótese de comprovação da majoração do preço de mercado que inviabilize o preço registrado, conforme previsto no item 7.2 e no item 7.2.1, o órgão ou entidade gerenciadora atualizará o preço registrado, de acordo com a realidade dos valores praticados pelo mercado.

7.2.6. O órgão ou entidade gerenciadora comunicará aos órgãos e às entidades que tiverem firmado contratos decorrentes da ata de registro de preços sobre a efetiva alteração do preço registrado, para que avaliem a necessidade de alteração contratual, observado o disposto no art. 124 da Lei nº 14.133, de 2021.

8. REMANEJAMENTO DAS QUANTIDADES REGISTRADAS NA ATA DE REGISTRO DE PREÇOS

8.1. As quantidades previstas para os itens com preços registrados nas atas de registro de preços poderão ser remanejadas pelo órgão ou entidade gerenciadora entre os órgãos ou as entidades participantes e não participantes do registro de preços.

8.2. O remanejamento somente poderá ser feito:

8.2.1. De órgão ou entidade participante para órgão ou entidade participante; ou

8.2.2. De órgão ou entidade participante para órgão ou entidade não participante.

8.3. O órgão ou entidade gerenciadora que tiver estimado as quantidades que pretende contratar será considerado participante para efeito do remanejamento.

8.4. Na hipótese de remanejamento de órgão ou entidade participante para órgão ou entidade não participante, serão observados os limites previstos no art. 32 do Decreto nº 11.462, de 2023[A2] .

8.5. Competirá ao órgão ou à entidade gerenciadora autorizar o remanejamento solicitado, com a redução do quantitativo inicialmente informado pelo órgão ou pela entidade participante, desde que haja prévia anuência do órgão ou da entidade que sofrer redução dos quantitativos informados.

8.6. Caso o remanejamento seja feito entre órgãos ou entidades dos Estados, do Distrito Federal ou de Municípios distintos, caberá ao fornecedor beneficiário da ata de registro de preços, observadas as condições nela estabelecidas, optar pela aceitação ou não do fornecimento decorrente do remanejamento dos itens.

8.7. Na hipótese da compra centralizada, não havendo indicação pelo órgão ou pela entidade gerenciadora, dos quantitativos dos participantes da compra centralizada, nos termos do item 8.3, a distribuição das quantidades para a execução descentralizada será por meio do remanejamento.

9. CANCELAMENTO DO REGISTRO DO LICITANTE VENCEDOR E DOS PREÇOS REGISTRADOS

9.1. O registro do fornecedor será cancelado pelo gerenciador, quando o fornecedor:

9.1.1. Descumprir as condições da ata de registro de preços, sem motivo justificado;

9.1.2. Não retirar a nota de empenho, ou instrumento equivalente, no prazo estabelecido pela Administração sem justificativa razoável;

9.1.3. Não aceitar manter seu preço registrado, na hipótese prevista no artigo 27, § 2º, do Decreto nº 11.462, de 2023; ou

9.1.4. Sofrer sanção prevista nos incisos III ou IV do caput do art. 156 da Lei nº 14.133, de 2021.

9.1.4.1. Na hipótese de aplicação de sanção prevista nos incisos III ou IV do caput do art. 156 da Lei nº 14.133, de 2021, caso a penalidade aplicada ao fornecedor não ultrapasse o prazo de vigência da ata de registro de preços, poderá o órgão ou a entidade gerenciadora, mediante decisão fundamentada, decidir pela manutenção do registro de preços, vedadas contratações derivadas da ata enquanto perdurarem os efeitos da sanção.

9.2. O cancelamento de registros nas hipóteses previstas no item 9.1 será formalizado por despacho do órgão ou da entidade gerenciadora, garantidos os princípios do contraditório e da ampla defesa.

9.3. Na hipótese de cancelamento do registro do fornecedor, o órgão ou a entidade gerenciadora poderá convocar os licitantes que compõem o cadastro de reserva, observada a ordem de classificação.

9.4. O cancelamento dos preços registrados poderá ser realizado pelo gerenciador, em determinada ata de registro de preços, total ou parcialmente, nas seguintes hipóteses, desde que devidamente comprovadas e justificadas:

9.4.1. Por razão de interesse público;

9.4.2 A pedido do fornecedor, decorrente de caso fortuito ou força maior; ou

9.4.3. Se não houver êxito nas negociações, nas hipóteses em que o preço de mercado tornar-se superior ou inferior ao preço registrado, nos termos dos artigos 26, § 3º e 27, § 4º, ambos do Decreto nº 11.462, de 2023.

10. DAS PENALIDADES

10.1. O descumprimento da Ata de Registro de Preços ensejará aplicação das penalidades estabelecidas no edital.

10.1.1. As sanções também se aplicam aos integrantes do cadastro de reserva no registro de preços que, convocados, não honrarem o compromisso assumido injustificadamente após terem assinado a ata.

10.2. É da competência do gerenciador a aplicação das penalidades decorrentes do descumprimento do pactuado nesta ata de registro de preço (art. 7º, XIV, do Decreto nº 11.462, de 2023), exceto nas hipóteses em que o descumprimento disser respeito às contratações dos órgãos ou entidade participante, caso no qual caberá ao respectivo órgão participante a aplicação da penalidade (art. 8º, IX, do Decreto nº 11.462, de 2023).

10.3 O órgão ou entidade participante deverá comunicar ao órgão gerenciador qualquer das ocorrências previstas no item 9.1, dada a necessidade de instauração de procedimento para cancelamento do registro do fornecedor.

11. CONDIÇÕES GERAIS

11.1. As condições gerais de execução do objeto, tais como os prazos para entrega e recebimento,

as obrigações da Administração e do fornecedor registrado, penalidades e demais condições do ajuste, encontram- se definidos no Termo de Referência, anexo ao edital.

Para firmeza e validade do pactuado, a presente Ata foi lavrada em 2 (duas) vias de igual teor, que, depois de lida e achada em ordem, vai assinada pelas partes.

FRANK LUIS EVANGELISTA:14115330899

Assinado de forma digital por FRANK LUIS EVANGELISTA:14115330899

FRANK LUIS EVANGELISTA
CPF: 141.153.308-99
Representante Legal

gov.br
Documento assinado digitalmente
RAFAEL RIBEIRO SALES
Data: 23/10/2025 10:34:15-0300
Verifique em https://validar.iti.gov.br

RAFAEL RIBEIRO SALES – TC
Ordenador de Despesas